Cod.955615

MANUALE ISTRUZIONE

(EN) pag. 3
(IT) pag. 4
(FR) pag. 5
(ES) pag. 6
(DE) pag. 7
(RU) pag. 9
(PT) pag. 10
(NL) pag. 11
(EL) pag. 12
(RO) pag. 14
(SV) pag. 15
(CS) pag. 16
(HR-SR) pag. 17
(PL) pag. 18
(FI) pag. 20
(DA) pag. 21
(NO) pag. 22
(SL) pag. 23
(SK) pag. 24
(HU) pag. 25
(LT) pag. 27
(ET) pag. 28
(LV) pag. 29
(BG) pag. 30
(TR) pag. 31
(AR) pag. 33

(EN) EXPLANATION OF DANGER, MANDATORY AND PROHIBITION SIGNS.
(IT) LEGENDA SEGNALI DI PERICOLO, D'OBBLIGO E DIVIETO.
(FR) LÉGENDE SIGNAUX DE DANGER, D'OBLIGATION ET D'INTERDICTION.
(ES) LEYENDA SEÑALES DE PELIGRO, DE OBLIGACIÓN Y PROHIBICIÓN.
(DE) LEGENDE DER GEFAHREN-, GEBOTS- UND VERBOTSZEICHEN.
(RU) ЛЕГЕНДА СИМВОЛОВ БЕЗОПАСНОСТИ, ОБЯЗАННОСТИ И ЗАПРЕТА.
(PT) LEGENDA DOS SINAIS DE PERIGO, OBRIGAÇÃO E PROIBIDO.
(NL) LEGENDE SIGNALEN VAN GEVAAR, VERPLICHTING EN VERBOD.
(EL) ΛΕΖΑΝΤΑ ΣΗΜΑΤΩΝ ΚΙΝΔΥΝΟΥ, ΥΠΟΧΡΕΩΣΗΣ ΚΑΙ ΑΠΑΓΟΡΕΥΣΗΣ.
(RO) LEGENDĂ INDICATOARE DE AVERTIZARE A PERICOLELOR, DE OBLIGARE ŞI DE INTERZICERE.
(SV) BILDTEXT SYMBOLER FÖR FARA, PÅBUD OCH FÖRBUD.
(CS) VYSVĚTLIVKY K SIGNÁLŮM NEBEZPEČÍ, PŘÍKAZŮM A ZÁKAZŮM.
(HR-SR) LEGENDA OZNAKA OPASNOSTI, OBAVEZA I ZABRANA.
(PL) OBJAŚNIENIA ZNAKÓW OSTRZEGAWCZYCH, NAKAZU I ZAKAZU.
(FI) VAROITUS, VELVOITUS, JA KIELTOMERKIT.
(DA) OVERSIGT OVER FARE, PLIGT OG FORBUDSSIGNALER.
(NO) SIGNALERINGSTEKST FOR FARE, FORPLIKTELSER OG FORBUDT.
(SL) LEGENDA SIGNALOV ZA NEVARNOST, ZA PREDPISANO IN PREPOVEDANO.
(SK) VYSVETLIVKY K SIGNÁLOM NEBEZPEČENSTVA, PRÍKAZOM A ZÁKAZOM.
(HU) A VESZÉLY, KÖTELEZETTSÉG ÉS TILTÁS JELZÉSEINEK FELIRATAI.
(LT) PAVOJAUS, PRIVALOMŲJŲ IR DRAUDŽIAMŲJŲ ŽENKLŲ PAAIŠKINIMAS.
(ET) OHUD, KOHUSTUSED JA KEELUD.
(LV) BĪSTAMĪBU, PIENĀKUMU UN AIZLIEGUMA ZĪMJU PASKAIDROJUMI.
(BG) ЛЕГЕНДА НА ЗНАЦИТЕ ЗА ОПАСНОСТ, ЗАДЪЛЖИТЕЛНИ И ЗА ЗАБРАНА.
(TR) TEHLİKE, ZORUNLULUK VE YASAK İŞARETLERİNİN AÇIKLAMASI.
(AR) مفاتيح رموز الخطر والإلزام والحظر.

	(EN) WEARING PROTECTIVE CLOTHING IS COMPULSORY - (IT) OBBLIGO INDOSSARE INDUMENTI PROTETTIVI - (FR) PORT DES VÊTEMENTS DE PROTECTION OBLIGATOIRE - (ES) OBLIGACIÓN DE LLEVAR ROPA DE PROTECCIÓN - (DE) DAS TRAGEN VON SCHUTZKLEIDUNG IST PFLICHT - (RU) ОБЯЗАННОСТЬ НАДЕВАТЬ ЗАЩИТНУЮ ОДЕЖДУ - (PT) OBRIGATÓRIO O USO DE VESTUÁRIO DE PROTEÇÃO - (NL) VERPLICHT BESCHERMENDE KLEDIJ TE DRAGEN - (EL) ΥΠΟΧΡΕΩΣΗ ΝΑ ΦΟΡΑΤΕ ΠΡΟΣΤΑΤΕΥΤΙΚΑ ΕΝΔΥΜΑΤΑ - (RO) FOLOSIREA ÎMBRĂCĂMINTEI DE PROTECŢIE OBLIGATORIE - (SV) OBLIGATORISKT ATT BÄRA SKYDDSPLAGG - (CS) POVINNÉ POUŽITÍ OCHRANNÝCH PROSTŘEDKŮ - (HR-SR) OBAVEZNO KORIŠTENJE ZAŠTITNE ODJEĆE - (PL) NAKAZ NOSZENIA ODZIEŻY OCHRONNEJ - (FI) SUOJAVAATETUKSEN KÄYTTÖ PAKOLLISTA - (DA) PLIGT TIL AT ANVENDE BESKYTTELSESTØJ - (NO) FORPLIKTELSE Å BRUKE VERNETØY - (SL) OBVEZNO OBLECITE ZAŠČITNA OBLAČILA - (SK) POVINNÉ POUŽITIE OCHRANNÝCH PROSTRIEDKOV - (HU) VÉDŐRUHA HASZNÁLATA KÖTELEZŐ - (LT) PRIVALOMA DĖVĖTI APSAUGINĘ APRANGĄ - (ET) KOHUSTUSLIK KANDA KAITSERIIETUST - (LV) PIENĀKUMS ĢĒRBT AIZSARGTĒRPUS - (BG) ЗАДЪЛЖИТЕЛНО НОСЕНЕ НА ПРЕДПАЗНО ОБЛЕКЛО - (TR) KORUYUCU GİYSİ GİYMEK ZORUNLUDUR - (AR) الالتزام بارتـداء الملابـس الواقيـة
	(EN) WEARING PROTECTIVE GLOVES IS COMPULSORY - (IT) OBBLIGO INDOSSARE GUANTI PROTETTIVI - (FR) PORT DES GANTS DE PROTECTION OBLIGATOIRE - (ES) OBLIGACIÓN DE LLEVAR GUANTES DE PROTECCIÓN - (DE) DAS TRAGEN VON SCHUTZHANDSCHUHEN IST PFLICHT - (RU) ОБЯЗАННОСТЬ НАДЕВАТЬ ЗАЩИТНЫЕ ПЕРЧАТКИ - (PT) OBRIGATÓRIO O USO DE LUVAS DE SEGURANÇA - (NL) VERPLICHT BESCHERMENDE HANDSCHOENEN TE DRAGEN - (EL) ΥΠΟΧΡΕΩΣΗ ΝΑ ΦΟΡΑΤΕ ΠΡΟΣΤΑΤΕΥΤΙΚΑ ΓΑΝΤΙΑ - (RO) FOLOSIREA MĂNUŞILOR DE PROTECŢIE OBLIGATORIE - (SV) OBLIGATORISKT ATT BÄRA SKYDDSHANDSKAR - (CS) POVINNÉ POUŽITÍ OCHRANNÝCH RUKAVIC - (HR-SR) OBAVEZNO KORIŠTENJE ZAŠTITNIH RUKAVICA - (PL) NAKAZ NOSZENIA RĘKAWIC OCHRONNYCH - (FI) SUOJAKÄSINEIDEN KÄYTTÖ PAKOLLISTA - (DA) PLIGT TIL AT BRUGE BESKYTTELSESHANDSKER - (NO) FORPLIKTELSE Å BRUKE VERNEHANSKER - (SL) OBVEZNO NADENITE ZAŠČITNE ROKAVICE - (SK) POVINNÉ POUŽITIE OCHRANNÝCH RUKAVÍC - (HU) VÉDŐKESZTYŰ HASZNÁLATA KÖTELEZŐ - (LT) PRIVALOMA MŪVĖTI APSAUGINES PIRŠTINES - (ET) KOHUSTUSLIK KANDA KAITSEKINDAID - (LV) PIENĀKUMS ĢĒRBT AIZSARGCIMDUS - (BG) ЗАДЪЛЖИТЕЛНО НОСЕНЕ НА ПРЕДПАЗНИ РЪКАВИЦИ - (TR) KORUYUCU ELDİVEN KULLANMAK ZORUNLUDUR - (AR) الالتزام بارتـداء القفـازات الواقيـة
	(EN) ADEQUATE LIGHTING MANDATORY, NOT STROBOSCOPIC - (IT) OBBLIGO PRESENZA DI ILLUMINAZIONE ADEGUATA, NON STROBOSCOPICA - (FR) PRÉSENCE D'ÉCLAIRAGE ADÉQUAT, NON STROBOSCOPIQUE, OBLIGATOIRE - (ES) OBLIGATORIA PRESENCIA DE ILUMINACIÓN ADECUADA, NO ESTROBOSCÓPICA - (DE) EINE GEEIGNETE BELEUCHTUNG MUSS VORHANDEN SEIN, KEINE STOBOSKOPEFFEKTE - (RU) ТРЕБОВАНИЕ ИСПОЛЬЗОВАТЬ ПОДХОДЯЩЕЕ ОСВЕЩЕНИЕ, НЕ ЯВЛЯЮЩЕЕСЯ СТРОБОСКОПИЧЕСКИМ - (PT) OBRIGAÇÃO DE PRESENÇA DE ILUMINAÇÃO ADEQUADA, NÃO ESTROBOSCÓPICA - (NL) VERPLICHTE AANWEZIGHEID VAN VOLDOENDE, NIET STROBOSCOPISCHE VERLICHTING - (EL) ΥΠΟΧΡΕΩΣΗ ΝΑ ΥΠΑΡΧΕΙ ΚΑΤΑΛΛΗΛΟΣ ΦΩΤΙΣΜΟΣ, ΟΧΙ ΣΤΡΟΒΟΣΚΟΠΙΚΟΣ - (RO) OBLIGATORIU ILUMINAT ADECVAT, NESTROBOSCOPIC - (SV) OBLIGATORISKT ATT ORDNA MED LÄMPLIG BELYSNING UTAN STROBOSKOPISK EFFEKT - (CS) POVINNÁ PŘÍTOMNOST VHODNÉHO OSVĚTLENÍ, JINÉHO NEŽ STROBOSKOPICKÉHO - (HR-SR) OBVEZNO MORA POSTOJATI PRIKLADNO OSVJETLJENJE, A NE STROBOSKOPSKO SVJETLO - (PL) NAKAZ STOSOWANIA ODPOWIEDNIEGO OŚWIETLENIA, BEZ MIGOTANIA - (FI) RIITTÄVÄN, EI-STROBOSKOOPPISEN VALAISTUKSEN PAKKO - (DA) PLIGT TIL AT INDRETTE PASSENDE, IKKE STROBOSKOPISK BELYSNING - (NO) PÅBUD OM BRUK AV TILSTREKKELIG, IKKE STROBOSKOPISK BELYSNING - (SL) PRISOTNA USTREZNE NESTROBOSKOPSKE OSVETLJAVE - (SK) POVINNÁ PRÍTOMNOSŤ VHODNÉHO OSVETLENIA, INÉHO AKO STROBOSKOPICKÉHO - (HU) MEGFELELŐ, NEM STROBOSZKÓPIKUS MEGVILÁGÍTÁS KÖTELEZŐ - (LT) PRIVALOMAS TINKAMAS NESTROBOSKOPINIS APŠVIETIMAS - (ET) KOHUSTUSLIK SOBILIKU, MITTE STROBOSKOOPILISE, VALGUSTUSE OLEMASOLU - (LV) PIENĀKUMS NODROŠINĀT ATBILSTOŠU, NESTROBOSKOPISKU APGAISMOJUMU - (BG) ИЗИСКВАНЕ ЗА ПОДХОДЯЩО, НЕСТРОБОСКОПСКО ОСВЕТЛЕНИЕ - (TR) YETERLİ, STROBOSKOPİK OLMAYAN AYDINLATMA ZORUNLULUĞU - (AR) الالتزام بوجـود إضائـة مناسبة غير اصطرابيـة أو رعاشـة

	(EN) WEARING EAR PROTECTORS IS COMPULSORY - (IT) OBBLIGO PROTEZIONE DELL'UDITO - (FR) PROTECTION DE L'OUÏE OBLIGATOIRE - (ES) OBLIGACIÓN DE PROTECCIÓN DEL OÍDO - (DE) DAS TRAGEN VON GEHÖRSCHUTZ IST PFLICHT - (RU) ОБЯЗАННОСТЬ ЗАЩИЩАТЬ СЛУХ - (PT) OBRIGATÓRIO PROTEGER O OUVIDO - (NL) VERPLICHTE OORBESCHERMING - (EL) ΥΠΟΧΡΕΩΣΗ ΠΡΟΣΤΑΣΙΑΣ ΑΚΟΗΣ - (RO) PROTECŢIA AUZULUI OBLIGATORIE - (SV) OBLIGATORISKT ATT SKYDDA HÖRSELN - (CS) POVINNOST OCHRANY SLUCHU - (HR-SR) OBAVEZNA ZAŠTITA SLUHA - (PL) NAKAZ OCHRONY SŁUCHU - (FI) KUULOSUOJAUS PAKOLLINEN - (DA) PLIGT TIL AT ANVENDE HØREVÆRN - (NO) FORPLIKTELSE Å BRUKE HØRSELVERN - (SL) OBVEZNA UPORABA GLUŠNIKOV - (SK) POVINNÁ OCHRANA SLUCHU - (HU) HALLÁSVÉDELEM KÖTELEZŐ - (LT) PRIVALOMOS APSAUGOS PRIEMONĖS KLAUSOS ORGANAMS - (ET) KOHUSTUS KANDA KUULMISKAITSEVAHENDEID - (LV) PIENĀKUMS AIZSARGĀT DZIRDES ORGĀNUS - (BG) ЗАДЪЛЖИТЕЛНО ДА СЕ НОСЯТ ПРЕДПАЗНИ СРЕДСТВА ЗА СЛУХА - (TR) KORUYUCU KULAKLIK KULLANMAK ZORUNLUDUR - (AR) الالــزام بحمايــة الاذن
	(EN) EYE PROTECTIONS MUST BE WORN - (IT) OBBLIGO DI INDOSSARE OCCHIALI PROTETTIVI - (FR) PORT DES LUNETTES DE PROTECTION OBLIGATOIRE - (ES) OBLIGACIÓN DE USAR GAFAS DE PROTECCIÓN - (DE) DAS TRAGEN EINER SCHUTZBRILLE IST PFLICHT - (RU) ОБЯЗАННОСТЬ НОСИТЬ ЗАЩИТНЫЕ ОЧКИ - (PT) OBRIGAÇÃO DE VESTIR ÓCULOS DE PROTECÇÃO - (NL) VERPLICHT DRAGEN VAN BESCHERMENDE BRIL - (EL) ΥΠΟΧΡΕΩΣΗ ΝΑ ΦΟΡΑΤΕ ΠΡΟΣΤΕΤΕΥΤΙΚΑ ΓΥΑΛΙΑ - (RO) ESTE OBLIGATORIE PURTAREA OCHELARILOR DE PROTECŢIE - (SV) OBLIGATORISKT ATT ANVÄNDA SKYDDSGLASÖGON - (CS) POVINNOST POUŽÍVÁNÍ OCHRANNÝCH BRÝLÍ - (HR-SR) OBAVEZNA UPOTREBA ZAŠTITNIH NAOČALA - (PL) NAKAZ NOSZENIA OKULARÓW OCHRONNYCH - (FI) SUOJALASIEN KÄYTTÖ PAKOLLISTA - (DA) PLIGTTIL AT ANVENDE BESKYTTELSESBRILLER - (NO) DET ER OBLIGATORISK Å HA PÅ SEG VERNEBRILLEN - (SL) OBVEZNA UPORABA ZAŠČITNIH OČAL - (SK) POVINNOSŤ POUŽÍVANIA OCHRANNÝCH OKULIAROV - (HU) VÉDŐSZEMÜVEG VISELETE KÖTELEZŐ - (LT) PRIVALOMA DIRBTI SU APSAUGINIAIS AKINIAIS - (ET) KOHUSTUS KANDA KAITSEPRILLE - (LV) PIENĀKUMS VILKT AIZSARGBRILLES - (BG) ЗАДЪЛЖИТЕЛНО ДА СЕ НОСЯТ ПРЕДПАЗНИ ОЧИЛА - (TR) KORUYUCU GÖZLÜK KULLANILMALIDIR - (AR) الالتزام بارتــداء نظــارات واقيــة
	(EN) USE OF SAFETY SHOES MANDATORY - (IT) OBBLIGO INDOSSARE SCARPE PROTETTIVE - (FR) PORT DE CHAUSSURES DE SÉCURITÉ OBLIGATOIRE - (ES) OBLIGATORIO LLEVAR CALZADO DE PROTECCIÓN - (DE) SICHERHEITSSCHUHE MÜSSEN GETRAGEN WERDEN - (RU) ТРЕБОВАНИЕ ИСПОЛЬЗОВАТЬ ЗАЩИТНУЮ ОБУВЬ - (PT) OBRIGAÇÃO DE USAR CALÇADO DE PROTEÇÃO - (NL) HET IS VERPLICHT BESCHERMENDE SCHOENEN TE DRAGEN - (EL) ΥΠΟΧΡΕΩΣΗ ΝΑ ΦΟΡΑΤΕ ΠΡΟΣΤΑΤΕΥΤΙΚΑ ΥΠΟΔΗΜΑΤΑ - (RO) PROTECŢIE OBLIGATORIE A PICIOARELOR - (SV) OBLIGATORISKT ATT ANVÄNDA SKYDDSSKOR - (CS) POVINNÉ POUŽITÍ OCHRANNÉ OBUVI - (HR-SR) OBVEZNO MORATE NOSITI ZAŠTITNE CIPELE - (PL) NAKAZ STOSOWANIA OBUWIA OCHRONNEGO - (FI) SUOJAJALKINEIDEN KÄYTTÖPAKKO - (DA) PLIGT TIL AT BENYTTE SIKKERHEDSSKO - (NO) BRUK AV VERNESKO ER PÅBUDT - (SL) OBVEZNA ZAŠČITNA OBUTEV - (SK) POVINNÉ POUŽITIE OCHRANNEJ OBUVI - (HU) VÉDŐCIPŐ HASZNÁLATA KÖTELEZŐ - (LT) BŪTINA AVĖTI APSAUGINIUS BATUS - (ET) KOHUSTUSLIK KANDA KAITSEJALATSEID - (LV) PIENĀKUMS VALKĀT AIZSARGAPAVUS - (BG) ЗАДЪЛЖЕНИЕ ЗА НОСЕНЕ НА ЗАЩИТНИ ОБУВКИ - (TR) KORUYUCU AYAKKABI GİYME ZORUNLULUĞU - (AR) الالتزام بارتــداء الأحذيــة الواقيــة
	(EN) GENERAL HAZARD - (IT) PERICOLO GENERICO - (FR) DANGER GÉNÉRIQUE - (ES) PELIGRO GENÉRICO - (DE) GEFAHR ALLGEMEINER ART - (RU) ОБЩАЯ ОПАСНОСТЬ - (PT) PERIGO GERAL - (NL) ALGEMEEN GEVAAR - (EL) ΓΕΝΙΚΟΣ ΚΙΝΔΥΝΟΣ - (RO) PERICOL GENERAL - (SV) ALLMÄN FARA - (CS) VŠEOBECNÉ NEBEZPEČÍ - (HR-SR) OPĆA OPASNOST - (PL) OGÓLNE NIEBEZPIECZEŃSTWO - (FI) YLEINEN VAARA - (DA) ALMEN FARE - (NO) GENERISK FARE STRÅLNING - (SL) SPLOŠNA NEVARNOST - (SK) VŠEOBECNÉ NEBEZPEČENSTVO - (HU) ÁLTALÁNOS VESZÉLY - (LT) BENDRAS PAVOJUS - (ET) ÜLDINE OHT - (LV) VISPĀRĪGA BĪSTAMĪBA - (BG) ОБЩИ ОПАСТНОСТИ - (TR) GENEL TEHLİKE - (AR) خطــر عــام
	(EN) NO ENTRY FOR UNAUTHORISED PERSONNEL - (IT) DIVIETO DI ACCESSO ALLE PERSONE NON AUTORIZZATE - (FR) ACCÈS INTERDIT AUX PERSONNES NON AUTORISÉES - (ES) PROHIBIDO EL ACCESO A PERSONAS NO AUTORIZADAS - (DE) UNBEFUGTEN PERSONEN IST DER ZUTRITT VERBOTEN - (RU) ЗАПРЕТ ДЛЯ ДОСТУПА ПОСТОРОННИХ ЛИЦ - (PT) PROIBIÇÃO DE ACESSO ÀS PESSOAS NÃO AUTORIZADAS - (NL) TOEGANGSVERBOD VOOR NIET GEAUTORISEERDE PERSONEN - (EL) ΑΠΑΓΟΡΕΥΣΗ ΠΡΟΣΒΑΣΗΣ ΣΕ ΜΗ ΕΠΙΤΕΤΡΑΜΕΝΑ ΑΤΟΜΑ - (RO) ACCESUL PERSOANELOR NEAUTORIZATE ESTE INTERZIS - (SV) TILLTRÄDE FÖRBJUDET FÖR ICKE AUKTORISERADE PERSONER - (CS) ZÁKAZ VSTUPU NEPOVOLANÝM OSOBÁM - (HR-SR) ZABRANA PRISTUPA NEOVLAŠTENIM OSOBAMA - (PL) ZAKAZ DOSTĘPU OSOBOM NIEUPOWAŻNIONYM - (FI) PÄÄSY KIELLETTY ASIATTOMILTA - (DA) ADGANG FORBUDT FOR UVEDKOMMENDE - (NO) PERSONER SOM IKKE ER AUTORISERTE MÅ IKKE HA ADGANG TIL APPARATEN - (SL) DOSTOP PREPOVEDAN NEPOOBLAŠČENIM OSEBAM - (SK) ZÁKAZ NEOPRÁVNENÉHO PRÍSTUPU K OSÔB - (HU) FEL NEM JOGOSÍTOTT SZEMÉLYEK SZÁMÁRA TILOS A BELÉPÉS - (LT) PAŠALINIAMS ĮEITI DRAUDŽIAMA - (ET) SELLEKS VOLITAMATA ISIKUTEL ON TÖÖALAS VIIBIMINE KEELATUD - (LV) NEPIEDEROŠĀM PERSONĀM IEEJA AIZLIEGTA - (BG) ЗАБРАНЕН Е ДОСТЪПЪТ НА НЕУПЪЛНОМОЩЕНИ ЛИЦА - (TR) YETKİLİ OLMAYAN KİŞİLER GİREMEZ - (AR) يحظــر الدخــول على الاشــخاص الــغير مصرح لهــم
	(EN) NOT TO BE USED BY UNAUTHORISED PERSONNEL - (IT) VIETATO L'USO ALLE PERSONE NON AUTORIZZATE - (FR) UTILISATION INTERDITE AU PERSONNEL NON AUTORISÉ - (ES) PROHIBIDO EL USO A PERSONAS NO AUTORIZADAS - (DE) DER GEBRAUCH DURCH UNBEFUGTE PERSONEN IST VERBOTEN - (RU) ИСПОЛЬЗОВАНИЕ ЗАПРЕЩАЕТСЯ ЛЮДЯМ, НЕ ИМЕЮЩИМ РАЗРЕШЕНИЯ - (PT) PROIBIDO O USO ÀS PESSOAS NÃO AUTORIZADAS - (NL) HET GEBRUIK IS VERBODEN AAN NIET GEAUTORISEERDE PERSONEN - (EL) ΑΠΑΓΟΡΕΥΣΗ ΧΡΗΣΗΣ ΣΕ ΜΗ ΕΠΙΤΕΤΡΑΜΕΝΑ ΑΤΟΜΑ - (RO) FOLOSIREA DE CĂTRE PERSOANELE NEAUTORIZATE ESTE INTERZISĂ - (SV) FÖRBJUDET FÖR ICKE AUKTORISERADE PERSONER ATT ANVÄNDA APPARATEN - (CS) ZÁKAZ POUŽITÍ NEPOVOLANÝM OSOBÁM - (HR-SR) ZABRANJENA UPOTREBA NEOVLAŠTENIM OSOBAMA - (PL) ZAKAZ UŻYWANIA OSOBOM NIEAUTORYZOWANYM - (FI) KÄYTTÖ KIELLETTY VALTUUTTAMATTOMILTA HENKILÖILTÄ - (DA) DET ER FORBUDT FOR UVEDKOMMENDE AT ANVENDE MASKINEN - (NO) BRUK ER IKKE TILLATT FOR UAUTORISERTE PERSONER - (SL) NEPOOBLAŠČENIM OSEBAM UPORABA PREPOVEDANA - (SK) ZÁKAZ POUŽITIA NEPOVOLANÝM OSOBÁM - (HU) TILOS A HASZNÁLATA A FEL NEM JOGOSÍTOTT SZEMÉLYEK SZÁMÁRA - (LT) PAŠALINIAMS NAUDOTIS DRAUDŽIAMA - (ET) SELLEKS VOLITAMATA ISIKUTEL ON SEADME KASUTAMINE KEELATUD - (LV) NEPILNVAROTĀM PERSONĀM IR AIZLIEGTS IZMANTOT APARĀTU - (BG) ЗАБРАНЕНО Е ПОЛЗВАНЕТО ОТ НЕУПЪЛНОМОЩЕНИ ЛИЦА - (TR) YETKİSİZ PERSONEL TARAFINDAN KULLANILAMAZ - (AR) يحظــر الاســتخدام مــن قبــل الاشــخاص الــغير مصرح لهــم

(EN)

INSTRUCTION MANUAL

ATTENTION! BEFORE USING THIS PNEUMATIC TOOL, READ THE INSTRUCTION MANUAL CAREFULLY!

PNEUMATIC SUCTION CUP EXTRACTOR
Note: the term "extractor" will be used in the following text.

1. INTRODUCTION AND GENERAL DESCRIPTION

The extractor allows you to gently extract dents and depressions without damaging painted surfaces.

WARNING! For its operation, the extractor requires a compressed air supply corresponding to the optimal maximum value of 11.3 bar.

The non-slip handles and its shape ensure a comfortable two-handed grip and precise positioning throughout the entire work phase.

2. TECHNICAL DATA

2.1 DATA PLATE (Fig. A)

The main data relating to the use and performance of the extractor are summarized on the characteristics plate with the following meaning:

1 - Name and address of the manufacturer.
2 - Model name.
3 - Batch number with year of manufacture.
4 - Compressed air symbol.
5 - Nominal pressure.
6 - Safety symbols.

Note: The example shown is indicative of the meaning of the symbols and figures; the exact values of the technical data of the extractor in your possession must be found directly on the data plate applied to the extractor itself.

3. DESCRIPTION OF THE EXTRACTOR (Fig. B)

1 - ON/OFF valve.
2 - Handle.
3 - Air connection.
4 - Air/silencer exhaust.
5 - Sliding hammer.

3.1 ACCESSORIES (Fig. C)

1 - Hook.
2 - Suction cup Ø75mm.
3 - Suction cup Ø100mm.
4 - Suction cup Ø125mm.

4. INSTALLATION AND SAFETY

WARNING! CARRY OUT ALL EXTRACTOR PREPARATION OPERATIONS WITH EXPERT OR QUALIFIED PERSONNEL.

THE GOOD SAFE OPERATION OF THIS PNEUMATIC TOOL IS SUBJECT TO THE CORRECT ASSEMBLY OF THE ACCESSORIES, THE ADJUSTMENTS INDICATED AFTER THIS PARAGRAPH AND THE SAFETY INSTRUCTIONS GIVEN IN THIS MANUAL.

WARNING! Pay attention to the symbols on the extractor, the symbols relating to general attention when using the extractor and the data plate with information relating to the correct usage values of the tool.

4.1 COMMISSIONING

ATTENTION! the tool must not be used as a device or accessory for lifting loads and/or people.

ATTENTION! Before each use, check the general condition of the tool. If any component is worn or damaged, replace it immediately.

ATTENTION! Avoid contact with live equipment as the pneumatic tool is not insulated.

ATTENTION! Pay attention to slippery surfaces and the hydraulic hoses of the compressed air line, in fact slips, trips and falls are the main causes of accidents in the workplace.

ATTENTION! Make sure there are no electrical cables, gas pipes, etc., which could cause danger if damaged by use of the extractor.

ATTENTION! Make sure that:

- **a large operational area free from impediments is provided around the work area.**
- **free access to the work area is prevented.**
- **there is good lighting.**
- **the piece to be treated is securely blocked before using the extractor.**

4.1.1 Compressed air line (FIG. D)

ATTENTION! The compressed air supply line must be equipped with a pressure regulator with a pressure gauge necessary to regulate the pressure of the air entering the tool. The compressed air supply pressure must not be higher than the maximum value allowed for the operation of the extractor, see technical data.

ATTENTION! The supply line must have a cut-off valve that can be activated in case of emergency.

The compressed air supply line must not be connected directly to the tool coupling, but a piece of flexible hose must be placed between the tool and the main line. The length of this segment must be greater than 500 mm (Fig. E). Then apply a suitable quick coupling for compressed air to the air connection of the extractor.

4.1.2 Assembly/Replacement of accessory (Fig. F)

WARNING! During the assembly / replacement of the suction cups/hook, make sure that compressed air is not connected to the tool.

- Remove the protective cap of the rod on which the hammer slides (1), take a suction cup/hook, in turn removing its own protective cap (2) and screw it to the rod by turning anti-clockwise (3).
- In the specific case of suction cups, also remove (4) the corresponding protection device.

To replace the suction cup used with another accessory, perform points 1 to 4 in reverse order.

5. USE

5.1 Air supply connection

To use the pneumatic extractor correctly, always respect the maximum pressure of 11.3 bar. Supply the pneumatic tool with clean, condensation-free air.

Excessively high pressure or the presence of humidity in the supply air reduces the life of mechanical parts and can cause damage to the tool.

5.2 Starting/Stopping

Before starting the extractor, after having prepared it as per the instructions in section 4.1 and following, carry out the following steps:

- with the valve tap positioned perpendicular to the air inlet (OFF), position the suction cup on the area to be treated/relifted;
- rotate the valve tap 90° (ON) so that the suction cup, due to the vacuum created, anchors firmly to the area;
- act on the sliding hammer by performing blows in succession, without exaggerating with force, so that the dent present in the area can be extracted and therefore lifted again;
- once the work is completed, return the valve tap to the initial position (OFF) and remove the extractor;

WARNING! For safety reasons, disconnect the compressed air line from the tool when it is not in use.

WARNING! The compressed air must always be disconnected from the tool before carrying out any checks and/or replacing the accessories applied to the tool itself.

6. MAINTENANCE

WARNING! Before any checks or adjustments, disconnect the compressed air pipe.

Routine maintenance can be performed by an expert operator.
Check the correct attachment of the accessory after each work activity (Fig. F) and always make sure that there is no loosening.
Clean the extractor regularly and during the cleaning phase always carry out a visual check to detect any problems relating to the integrity of all its parts.
Remove dust using a rag or soft bristle brush.
Keep the handle clean and free from traces of oil.
Do not use flammable liquids, detergents or various solvents, you could

irreparably damage the tool.
For continuous and very frequent use, it is important to carry out maintenance after each use, while if it is used with low or very low frequency, maintenance must be carried out at least every 6 months.
Always check the extractor for breakages, deformations, cracks, bending, crushing, wear and corrosion.
Check the compressed air supply pressure often. Too low values of compressed air do not guarantee the correct functioning of the extractor and too high values can damage it. Refer to the data plate values.
Always record the checks carried out and any repairs.
Interventions relating to functionality, if not dependent on ordinary maintenance of the extractor, must be carried out exclusively by specialized personnel, contacting the relevant authorized repair centre.

7. DISPOSAL
To protect the environment, proceed according to the laws in force in the country in which you are located.
When the tool is no longer usable or repairable, take it and its packaging to a collection point for recycling.

(IT)

MANUALE ISTRUZIONE

ATTENZIONE! PRIMA DI UTILIZZARE QUESTO ATTREZZO PNEUMATICO LEGGERE ATTENTAMENTE IL MANUALE DI ISTRUZIONE!

ESTRATTORE A VENTOSA PNEUMATICO
Nota: nel testo che segue verrà impiegato il termine "estrattore".

1. INTRODUZIONE E DESCRIZIONE GENERALE
L'estrattore consente di estrarre delicatamente le ammaccature e le depressioni senza danneggiare le superfici verniciate.
AVVERTENZA! Per il suo funzionamento, l'estrattore necessita di una alimentazione di aria compressa corrispondente al valore massimo ottimale di 11.3 bar.
Le impugnature antiscivolo e la sua forma assicurano una presa confortevole a due mani ed un posizionamento preciso durante tutta la fase di lavoro.

2. DATI TECNICI
2.1 TARGA DATI (Fig. A)
I principali dati relativi all'impiego e alle prestazioni dell'estrattore sono riassunti nella targa caratteristiche col seguente significato:
1 - Nome e indirizzo del costruttore.
2 - Nome del modello.
3 - Numero del lotto con anno di fabbricazione.
4 - Simbolo aria compressa.
5 - Pressione nominale.
6 - Simbologia di sicurezza.
Nota: L'esempio riportato e indicativo del significato dei simboli e delle cifre; i valori esatti dei dati tecnici dell'estrattore in vostro possesso devono essere rilevati direttamente sulla targa dati applicata all'estrattore stesso.

3. DESCRIZIONE DELL'ESTRATTORE (Fig. B)
1 - Valvola ON/OFF.
2 - Impugnatura.
3 - Attacco aria.
4 - Scarico aria /silenziatore.
5 - Martello scorrevole.

3.1 ACCESSORI (Fig. C)
1 - Uncino.
2 - Ventosa Ø75mm.
3 - Ventosa Ø100mm.
4 - Ventosa Ø125mm.

4. INSTALLAZIONE E SICUREZZA
AVVERTENZA! ESEGUIRE TUTTE LE OPERAZIONI DI PREPARAZIONE DELL'ESTRATTORE CON PERSONALE ESPERTO O QUALIFICATO.
IL BUON FUNZIONAMENTO IN SICUREZZA DI QUESTO ATTREZZO PNEUMATICO È SUBORDINATO AL CORRETTO ASSEMBLAGGIO DEGLI ACCESSORI, DELLE REGOLAZIONI INDICATE SUCCESSIVAMENTE A QUESTO PARAGRAFO ED ALLE ISTRUZIONI DI SICUREZZA RIPORTATE IN QUESTO MANUALE.
AVVERTENZA! Fare attenzione alla simbologia presente sull'estrattore, ai simboli relativi alle attenzioni generiche durante l'utilizzo dell'estrattore e alla targa dati con le informazioni relative ai corretti valori di utilizzo dell'utensile.

4.1 MESSA IN SERVIZIO
ATTENZIONE! l'utensile non deve essere usato come dispositivo o accessorio per il sollevamento di carichi e/o persone.
ATTENZIONE! Prima di ogni utilizzo controllare le condizioni generali dell'utensile. Se qualsiasi componente è usurato o danneggiato sostituirlo immediatamente.
ATTENZIONE! Evitare il contatto con apparecchiature in tensione in quanto l'utensile pneumatico non è isolato.
ATTENZIONE! Prestare attenzione a superfici scivolose ed ai tubi flessibili idraulici della linea dell'aria compressa, infatti scivolamenti, inciampi e cadute sono le principali cause di infortuni sul posto di lavoro.
ATTENZIONE! Assicurarsi che non vi siano cavi elettrici, condutture del gas, ecc., che possano causare pericoli, se danneggiate dall'uso dell'estrattore.
ATTENZIONE! Assicurarsi che:
- **attorno alla zona di lavoro sia prevista un'ampia zona operativa libera da impedimenti.**
- **sia impedito il libero accesso alla zona di lavoro.**
- **vi sia una buona illuminazione.**
- **il pezzo da trattare sia bloccato in modo sicuro prima di utilizzare l'estrattore.**

4.1.1 Linea aria compressa (FIG. D)
ATTENZIONE! La linea di alimentazione ad aria compressa deve essere munita di un regolatore di pressione con manometro necessario a regolare la pressione dell'aria in ingresso all'utensile. La pressione di alimentazione dell'aria compressa non deve essere superiore al valore massimo consentito per il funzionamento dell'estrattore, vedere i dati tecnici.
ATTENZIONE! La linea di alimentazione deve avere una valvola di interruzione da poter azionare in caso di emergenza.
La linea di alimentazione dell'aria compressa non va collegata direttamente all'innesto dell'utensile, ma si deve interporre uno spezzone di tubo flessibile tra utensile e linea principale. La lunghezza di questo spezzone deve essere superiore a 500 mm (Fig. E). Applicare quindi opportuno innesto rapido per aria compressa all'attacco aria dell'estrattore.

4.1.2 Montaggio/Sostituzione accessorio (Fig. F)
AVVERTENZA! Durante le operazioni di montaggio / sostituzione delle ventose/uncino, assicurarsi che l'aria compressa non sia collegata all'utensile.
- Togliere il tappo di protezione dell'asta su cui scorre il martello (1), prendere una ventosa/uncino rimuovendo, a sua volta, il proprio tappo di protezione (2) e avvitare all'asta ruotando in senso antiorario (3).
- Nel caso specifico delle ventose togliere (4) anche il corrispondente dispositivo di protezione.

Per sostituire la ventosa utilizzata con un altro accessorio eseguire i punti da 1 a 4 in modo inverso.

5. UTILIZZO
5.1 Collegamento alimentazione dell'aria
Per utilizzare correttamente l'estrattore pneumatico rispettare sempre la pressione massima 11.3 bar. Alimentare l'utensile pneumatico con aria pulita e priva di condensa.
Una pressione troppo elevata o la presenza di umidità nell'aria di alimentazione riducono la durata delle parti meccaniche e possono causare danni all'utensile.

5.2 Avviamento/Arresto
Prima di avviare l'estrattore, dopo averlo predisposto come da indicazioni presenti alla sezione 4.1 e seguenti, eseguire i seguenti passaggi:
- con il rubinetto della valvola disposto perpendicolarmente all'ingresso aria (OFF) posizionare la ventosa sulla zona da trattare/risollevare;
- ruotare il rubinetto della valvola di 90° (ON) in modo che la ventosa, per il vuoto creatosi, si ancori saldamente alla zona;

- agire sul martello scorrevole eseguendo dei colpi in successione, senza esagerare con la forza, affinché si possa estrarre e quindi risollevare l'ammaccatura presente sulla zona;
- a lavoro completato riportare il rubinetto della valvola nella posizione iniziale (OFF) e rimuovere l'estrattore;

AVVERTENZA! Per ragioni di sicurezza scollegare la tubazione dell'aria compressa dall'utensile quando non viene utilizzato.

AVVERTENZA! L'aria compressa deve essere sempre scollegata dall'utensile prima di effettuare qualsiasi verifica e/o sostituzione dell'accessorio applicato all'utensile stesso.

6. MANUTENZIONE

AVVERTENZA! Prima di ogni controllo o regolazione scollegare la tubazione dell'aria compressa.

La manutenzione ordinaria può essere eseguita dal un operatore esperto.
Verificare dopo ogni attività lavorativa il buon fissaggio dell'accessorio (Fig. F) e assicurarsi sempre che non vi siano allentamenti.
Pulire regolarmente l'estrattore e durante la fase di pulizia effettuare sempre un controllo visivo per rilevare eventuali problematiche relative all'integrità di tutte le sue parti.
Rimuovere la polvere utilizzando uno straccio o una spazzola a setole morbide.
Mantenere l'impugnatura ben pulita e priva di tracce d'olio.
Non utilizzare liquidi infiammabili, detergenti o solventi vari, potreste rovinare irrimediabilmente l'utensile.
Per utilizzo continuativo e comunque molto frequente, è importante eseguire la manutenzione ad ogni utilizzo, mentre nel caso in cui si utilizzi con bassa o bassissima frequenza, la manutenzione va eseguita almeno ogni 6 mesi.
Verificare sempre sull'estrattore l'assenza di rotture, deformazioni, cricche, piegamenti, schiacciamenti, usura e corrosione.
Controllare spesso la pressione di fornitura dell'aria compressa. Valori troppo bassi di aria compressa non garantiscono il corretto funzionamento dell'estrattore e valori troppo alti possono danneggiarlo. Fare riferimento ai valori di targa dati.
Registrare sempre i controlli eseguiti ed eventuali riparazioni.
Gli interventi relativi alla funzionalità, se non dipendenti da manutenzione ordinaria dell'estrattore devono essere eseguiti esclusivamente da personale specializzato, contattando il centro di riparazione autorizzato di riferimento.

7. SMALTIMENTO

Per la salvaguardia ambientale procedere secondo le leggi vigenti del Paese in cui vi trovate.
Quando l'utensile non è più utilizzabile né riparabile, consegnarlo con l'imballo ad un punto di raccolta per il riciclaggio.

(FR)

MANUEL D'INSTRUCTIONS

ATTENTION! AVANT D'UTILISER CET OUTIL PNEUMATIQUE, LIRE ATTENTIVEMENT LE MANUEL D'INSTRUCTIONS !

EXTRACTEUR VENTOUSE PNEUMATIQUE
Remarque : le terme « extracteur » sera utilisé dans la suite du texte.

1. INTRODUCTION ET DESCRIPTION GÉNÉRALE

L'extracteur permet d'extraire en douceur les bosses et les dépressions sans endommager les surfaces peintes.

AVERTISSEMENT! Pour son fonctionnement, l'extracteur nécessite une alimentation en air comprimé correspondant à la valeur maximale optimale de 11.3 bar.

Les poignées antidérapantes et sa forme assurent une prise confortable à deux mains et un positionnement précis tout au long de la phase de travail.

2. DONNÉES TECHNIQUES
2.1 PLAQUE SIGNALÉTIQUE (Fig. A)

Les principales données relatives à l'utilisation et aux performances de l'extracteur sont résumées sur la plaque caractéristiques avec la signification suivante :
1 - Nom et adresse du fabricant.
2 - Nom du modèle.
3 - Numéro de lot avec année de fabrication.
4 - Symbole air comprimé.
5 - Pression nominale.
6 - Symboles de sécurité.

Remarque : L'exemple présenté indique la signification des symboles et des chiffres ; les valeurs exactes des données techniques de l'extracteur en votre possession doivent se trouver directement sur la plaque signalétique appliquée sur l'extracteur lui-même.

3. DESCRIPTION DE L'EXTRACTEUR (Fig. B)
1 - Vanne ON/OFF.
2 - Poignée.
3 - Raccordement aérien.
4 - Echappement air/silencieux.
5 - Marteau coulissant.

3.1 ACCESSOIRES (Fig. C)
1 - Crochet.
2 - Ventouse Ø75mm.
3 - Ventouse Ø100mm.
4 - Ventouse Ø125mm.

4. INSTALLATION ET SÉCURITÉ

AVERTISSEMENT! EFFECTUER TOUTES LES OPÉRATIONS DE PRÉPARATION DE L'EXTRACTEUR AVEC DU PERSONNEL EXPERT OU QUALIFIÉ.
LE BON FONCTIONNEMENT EN TOUTE SÉCURITÉ DE CET OUTIL PNEUMATIQUE EST SOUMIS AU MONTAGE CORRECT DES ACCESSOIRES, AUX RÉGLAGES INDIQUÉS APRÈS CE PARAGRAPHE ET AUX CONSIGNES DE SÉCURITÉ DONNÉES DANS CE MANUEL.

AVERTISSEMENT! Faites attention aux symboles sur l'extracteur, aux symboles relatifs à l'attention générale lors de l'utilisation de l'extracteur et à la plaque signalétique avec les informations relatives aux valeurs d'utilisation correctes de l'outil.

4.1 MISE EN SERVICE

ATTENTION! l'outil ne doit pas être utilisé comme dispositif ou accessoire pour soulever des charges et/ou des personnes.

ATTENTION! Avant chaque utilisation, vérifiez l'état général de l'outil. Si un composant est usé ou endommagé, remplacez-le immédiatement.

ATTENTION! Évitez tout contact avec des équipements sous tension car l'outil pneumatique n'est pas isolé.

ATTENTION! Faites attention aux surfaces glissantes et aux flexibles hydrauliques de la conduite d'air comprimé, en effet les glissades, trébuchements et chutes sont les principales causes d'accidents sur le lieu de travail.

ATTENTION! Assurez-vous qu'il n'y a pas de câbles électriques, de conduites de gaz, etc., qui pourraient présenter un danger s'ils étaient endommagés par l'utilisation de l'extracteur.

ATTENTION! Sois sûr que:
- **une vaste zone opérationnelle libre de tout obstacle est prévue autour de la zone de travail.**
- **le libre accès à la zone de travail est empêché.**
- **il y a un bon éclairage.**
- **la pièce à traiter est bien bloquée avant utilisation de l'extracteur.**

4.1.1 Conduite d'air comprimé (FIG. D)

ATTENTION! La conduite d'alimentation en air comprimé doit être équipée d'un régulateur de pression avec un manomètre nécessaire pour réguler la pression de l'air entrant dans l'outil. La pression d'alimentation en air comprimé ne doit pas être supérieure à la valeur maximale autorisée pour le fonctionnement de l'extracteur, voir les caractéristiques techniques.

ATTENTION! La conduite d'alimentation doit être dotée d'une vanne d'arrêt pouvant être activée en cas d'urgence.

La conduite d'alimentation en air comprimé ne doit pas être connectée directement au raccord de l'outil, mais un morceau de tuyau flexible doit être placé entre l'outil et la conduite principale. La longueur de ce segment doit être supérieure à 500 mm (Fig. E). Appliquez ensuite un raccord rapide approprié pour l'air comprimé sur le raccord d'air de

l'extracteur.

4.1.2 Montage/Remplacement de l'accessoire (Fig. F)

AVERTISSEMENT! Lors du montage/remplacement des ventouses/crochet, assurez-vous qu'il n'y a pas d'air comprimé connecté à l'outil.

- Retirer le capuchon de protection de la tige sur laquelle glisse le marteau (1), prendre une ventouse/crochet en retirant à son tour son propre capuchon de protection (2) et le visser à la tige en tournant dans le sens inverse des aiguilles d'une montre (3).
- Dans le cas spécifique des ventouses, retirer également (4) le dispositif de protection correspondant.

Pour remplacer la ventouse utilisée par un autre accessoire, effectuez les points 1 à 4 dans l'ordre inverse.

5. UTILISATION

5.1 Raccordement de l'alimentation en air

Pour utiliser correctement l'extracteur pneumatique, respectez toujours la pression maximale de 11.3 bar. Alimenter l'outil pneumatique en air propre et sans condensation.
Une pression trop élevée ou la présence d'humidité dans l'air soufflé réduit la durée de vie des pièces mécaniques et peut endommager l'outil.

5.2 Démarrage/arrêt

Avant de démarrer l'extracteur, après l'avoir préparé selon les instructions de la section 4.1 et suivantes, effectuer les étapes suivantes :

- le robinet de la valve étant positionné perpendiculairement à l'entrée d'air (OFF), positionner la ventouse sur la zone à traiter/relifter ;
- tourner le robinet de la valve à 90° (ON) pour que la ventouse, grâce au vide créé, s'ancre fermement dans la zone ;
- agir sur le marteau coulissant en effectuant des coups successifs, sans exagérer avec force, pour que la bosse présente dans la zone puisse être extraite et donc à nouveau soulevée ;
- une fois les travaux terminés, remettre le robinet de la vanne en position initiale (OFF) et retirer l'extracteur ;

AVERTISSEMENT! Pour des raisons de sécurité, débranchez la conduite d'air comprimé de l'outil lorsqu'il n'est pas utilisé.

AVERTISSEMENT! L'air comprimé doit toujours être déconnecté de l'outil avant d'effectuer des contrôles et/ou de remplacer les accessoires appliqués sur l'outil lui-même.

6. ENTRETIEN

AVERTISSEMENT! Avant tout contrôle ou réglage, débrancher le tuyau d'air comprimé.

L'entretien de routine peut être effectué par un opérateur expert.
Vérifiez la bonne fixation de l'accessoire après chaque activité de travail (Fig. F) et assurez-vous toujours qu'il n'y a pas de desserrage.
Nettoyez régulièrement l'extracteur et pendant la phase de nettoyage, effectuez toujours un contrôle visuel pour détecter tout problème lié à l'intégrité de toutes ses pièces.
Retirez la poussière à l'aide d'un chiffon ou d'une brosse à poils doux.
Gardez la poignée propre et exempte de traces d'huile.
N'utilisez pas de liquides inflammables, de détergents ou de solvants divers, vous pourriez endommager irrémédiablement l'outil.
Pour une utilisation continue et très fréquente, il est important d'effectuer un entretien après chaque utilisation, tandis que s'il est utilisé à faible ou très faible fréquence, l'entretien doit être effectué au moins tous les 6 mois.
Vérifiez toujours l'extracteur pour déceler toute casse, déformation, fissure, courbure, écrasement, usure et corrosion.
Vérifiez souvent la pression d'alimentation en air comprimé. Des valeurs d'air comprimé trop faibles ne garantissent pas le bon fonctionnement de l'extracteur et des valeurs trop élevées peuvent l'endommager. Reportez-vous aux valeurs de la plaque signalétique.
Enregistrez toujours les contrôles effectués et les éventuelles réparations.
Les interventions liées au fonctionnement, si elles ne dépendent pas de l'entretien ordinaire de l'extracteur, doivent être effectuées exclusivement par du personnel spécialisé, en contactant le centre de réparation agréé compétent.

7. ÉLIMINATION

Pour protéger l'environnement, procédez selon les lois en vigueur dans le pays dans lequel vous vous trouvez.
Lorsque l'outil n'est plus utilisable ou réparable, apportez-le ainsi que son emballage à un point de collecte pour recyclage.

(ES)

MANUAL DE INSTRUCCIONES

¡ATENCIÓN! ANTES DE UTILIZAR ESTA HERRAMIENTA NEUMÁTICA ¡LEA ATENTAMENTE EL MANUAL DE INSTRUCCIONES!

EXTRACTOR DE VENTOSA NEUMÁTICO
Nota: el término "extractor" se utilizará en el siguiente texto.

1. INTRODUCCIÓN Y DESCRIPCIÓN GENERAL

El extractor le permite extraer suavemente abolladuras y depresiones sin dañar las superficies pintadas.

¡ADVERTENCIA! Para su funcionamiento, el extractor necesita un suministro de aire comprimido correspondiente al valor máximo óptimo de 11.3 bar.

Los mangos antideslizantes y su forma garantizan un cómodo agarre a dos manos y un posicionamiento preciso durante toda la fase de trabajo.

2. DATOS TÉCNICOS

2.1 PLACA DE DATOS (Fig. A)

Los principales datos relativos al uso y rendimiento del extractor se resumen en la placa de características con el siguiente significado:

1 - Nombre y dirección del fabricante.
2 - Nombre del modelo.
3 - Número de lote con año de fabricación.
4 - Símbolo de aire comprimido.
5 - Presión nominal.
6 - Símbolos de seguridad.

Nota: El ejemplo mostrado es indicativo del significado de los símbolos y cifras; Los valores exactos de los datos técnicos del extractor que posee deben encontrarse directamente en la placa de datos aplicada al propio extractor.

3. DESCRIPCIÓN DEL EXTRACTOR (Fig. B)

1 - Válvula ON/OFF.
2 - Mango.
3 - Conexión de aire.
4 - Escape aire/silenciador.
5 - Martillo deslizante.

3.1 ACCESORIOS (Fig. C)

1 - Gancho.
2 - Ventosa Ø75mm.
3 - Ventosa Ø100mm.
4 - Ventosa Ø125mm.

4. INSTALACIÓN Y SEGURIDAD

¡ADVERTENCIA! REALIZAR TODAS LAS OPERACIONES DE PREPARACIÓN DEL EXTRACTOR CON PERSONAL EXPERTO O CALIFICADO.

EL BUEN FUNCIONAMIENTO SEGURO DE ESTA HERRAMIENTA NEUMÁTICA ESTÁ SUJETO AL CORRECTO MONTAJE DE LOS ACCESORIOS, A LOS AJUSTES INDICADOS DESPUÉS DE ESTE PÁRRAFO Y A LAS INSTRUCCIONES DE SEGURIDAD DADA EN ESTE MANUAL.

¡ADVERTENCIA! Preste atención a los símbolos del extractor, a los símbolos relativos a las precauciones generales en el uso del extractor y a la placa de datos con información relativa a los valores de uso correcto de la herramienta.

4.1 PUESTA EN SERVICIO

¡ATENCIÓN! la herramienta no debe utilizarse como dispositivo o accesorio para levantar cargas y/o personas.

¡ATENCIÓN! Antes de cada uso, verifique el estado general de la herramienta. Si algún componente está desgastado o dañado, reemplácelo inmediatamente.

¡ATENCIÓN! Evite el contacto con equipos activos ya que la herramienta neumática no está aislada.

¡ATENCIÓN! Preste atención a las superficies resbaladizas y a las mangueras hidráulicas de la línea de aire comprimido, de hecho los resbalones, tropezones y caídas son las principales causas de accidentes en el lugar de trabajo.

¡ATENCIÓN! Asegúrese de que no haya cables eléctricos, tuberías de gas, etc., que puedan causar peligro si se dañan con el uso del extractor.

¡ATENCIÓN! Asegúrate de eso:
- **alrededor del área de trabajo se proporciona una gran área operativa libre de impedimentos.**
- **se impide el libre acceso a la zona de trabajo.**
- **hay buena iluminación.**
- **la pieza a tratar esté bien bloqueada antes de utilizar el extractor.**

4.1.1 Línea de aire comprimido (FIG. D)

¡ATENCIÓN! La línea de suministro de aire comprimido debe estar equipada con un regulador de presión con un manómetro necesario para regular la presión del aire que ingresa a la herramienta. La presión de suministro de aire comprimido no debe ser superior al valor máximo permitido para el funcionamiento del extractor, ver datos técnicos.

¡ATENCIÓN! La línea de suministro debe tener una válvula de corte que pueda activarse en caso de emergencia.

La línea de suministro de aire comprimido no debe conectarse directamente al acoplamiento de la herramienta, sino que se debe colocar un trozo de manguera flexible entre la herramienta y la línea principal. La longitud de este segmento debe ser superior a 500 mm (Fig. E). Luego aplique un acoplamiento rápido adecuado para aire comprimido a la conexión de aire del extractor.

4.1.2 Montaje/Reemplazo de accesorio (Fig. F)

¡ADVERTENCIA! Durante el montaje/reemplazo de las ventosas/gancho, asegúrese de que no haya aire comprimido conectado a la herramienta.

- Retirar el capuchón protector de la varilla sobre la que se desliza el martillo (1), coger una ventosa/gancho, quitando a su vez su propio capuchón protector (2) y atornillarlo a la varilla girándolo en el sentido contrario a las agujas del reloj (3).
- En el caso concreto de ventosas, retirar también (4) el correspondiente dispositivo de protección.

Para sustituir la ventosa utilizada por otro accesorio, realizar los puntos 1 a 4 en orden inverso.

5. USO

5.1 Conexión de suministro de aire

Para utilizar correctamente el extractor neumático, respete siempre la presión máxima de 11.3 bar. Suministre a la herramienta neumática aire limpio y libre de condensación.

Una presión excesivamente alta o la presencia de humedad en el aire de suministro reduce la vida útil de las piezas mecánicas y puede causar daños a la herramienta.

5.2 Iniciar/Parar

Antes de poner en marcha el extractor, después de haberlo preparado según las instrucciones del apartado 4.1 y siguientes, realizar los siguientes pasos:
- con el grifo de la válvula colocado perpendicularmente a la entrada de aire (OFF), posicionar la ventosa sobre la zona a tratar/relevantar;
- girar el grifo de la válvula 90° (ON) para que la ventosa, gracias al vacío creado, se ancle firmemente en la zona;
- actuar sobre el martillo deslizante realizando golpes sucesivos, sin exagerar la fuerza, para que la abolladura presente en la zona pueda ser extraída y por tanto levantada nuevamente;
- una vez finalizado el trabajo, devolver el grifo de la válvula a la posición inicial (OFF) y retirar el extractor;

¡ADVERTENCIA! Por razones de seguridad, desconecte la línea de aire comprimido de la herramienta cuando no esté en uso.

¡ADVERTENCIA! Siempre se debe desconectar el aire comprimido de la herramienta antes de realizar cualquier control y/o sustituir los accesorios aplicados a la propia herramienta.

6. MANTENIMIENTO

¡ADVERTENCIA! Antes de cualquier control o ajuste, desconectar el tubo de aire comprimido.

El mantenimiento de rutina puede ser realizado por un operador experto. Verifique la correcta fijación del accesorio después de cada actividad laboral (Fig. F) y asegúrese siempre de que no se afloje.

Limpiar periódicamente el extractor y durante la fase de limpieza realizar siempre un control visual para detectar posibles problemas relacionados con la integridad de todas sus piezas.

Retire el polvo con un trapo o un cepillo de cerdas suaves.

Mantenga el mango limpio y libre de restos de aceite.

No utilice líquidos inflamables, detergentes o disolventes diversos, podría dañar irreparablemente la herramienta.

Para un uso continuo y muy frecuente es importante realizar un mantenimiento después de cada uso, mientras que si se utiliza con poca o muy baja frecuencia se debe realizar un mantenimiento al menos cada 6 meses.

Siempre revise el extractor para detectar roturas, deformaciones, grietas, dobleces, aplastamientos, desgaste y corrosión.

Compruebe con frecuencia la presión del suministro de aire comprimido. Valores demasiado bajos de aire comprimido no garantizan el correcto funcionamiento del extractor y valores demasiado altos pueden dañarlo. Consulte los valores de la placa de datos.

Registre siempre los controles realizados y las posibles reparaciones.

Las intervenciones relativas al funcionamiento, si no dependen del mantenimiento ordinario del extractor, deben ser realizadas exclusivamente por personal especializado, contactando con el correspondiente centro de reparación autorizado.

7. ELIMINACIÓN

Para proteger el medio ambiente, proceda según las leyes vigentes en el país en el que se encuentra.

Cuando la herramienta ya no se pueda utilizar o reparar, llévela junto con su embalaje a un punto de recogida para su reciclaje.

(DE)

BETRIEBSANLEITUNG

AUFMERKSAMKEIT! LESEN SIE DIE BEDIENUNGSANLEITUNG SORGFÄLTIG DURCH, BEVOR SIE DIESES PNEUMATISCHE WERKZEUG VERWENDEN!

PNEUMATISCHER SAUGNAPF-ABZUG

Hinweis: Im folgenden Text wird der Begriff „Extraktor“ verwendet.

1. EINFÜHRUNG UND ALLGEMEINE BESCHREIBUNG

Mit dem Abzieher können Sie Dellen und Vertiefungen schonend entfernen, ohne lackierte Oberflächen zu beschädigen.

WARNUNG! Für den Betrieb benötigt der Absauger eine Druckluftversorgung, die dem optimalen Maximalwert von 11.3 bar entspricht.

Die rutschfesten Griffe und ihre Form sorgen für einen bequemen Zweihandgriff und eine präzise Positionierung während der gesamten Arbeitsphase.

2. TECHNISCHE DATEN

2.1 TYPENSCHILD (Abb. A)

Die wichtigsten Daten zum Einsatz und zur Leistung des Absauggeräts sind auf dem Typenschild zusammengefasst und haben folgende Bedeutung:

1 - Name und Adresse des Herstellers.
2 – Modellname.
3 - Chargennummer mit Herstellungsjahr.
4 - Druckluftsymbol.
5 - Nenndruck.
6 - Sicherheitssymbole.

Hinweis: Das gezeigte Beispiel soll die Bedeutung der Symbole und Abbildungen verdeutlichen; Die genauen Werte der technischen Daten des in Ihrem Besitz befindlichen Extraktors finden Sie direkt auf dem am Extraktor selbst angebrachten Typenschild.

3. BESCHREIBUNG DES EXTRAKTORS (Abb. B)

1 - EIN/AUS-Ventil.
2 - Griff.
3 - Luftanschluss.
4 - Luft-/Schalldämpferauslass.
5 - Gleithammer.

3.1 ZUBEHÖR (Abb. C)

1 - Haken.

2 - Saugnapf Ø75mm.
3 - Saugnapf Ø100mm.
4 - Saugnapf Ø125mm.

4. INSTALLATION UND SICHERHEIT

WARNUNG! FÜHREN SIE ALLE VORBEREITUNGSARBEITEN DES EXTRAKTORS MIT FACHFACHEM ODER QUALIFIZIERTEM PERSONAL DURCH.

Der sichere Betrieb dieses pneumatischen Werkzeugs hängt von der korrekten Montage des Zubehörs, den nach diesem Absatz angegebenen Einstellungen und den in diesem Handbuch enthaltenen Sicherheitshinweisen ab.

WARNUNG! Beachten Sie die Symbole auf dem Abzieher, die Symbole zur allgemeinen Vorsicht beim Gebrauch des Abziehers und das Typenschild mit Angaben zu den korrekten Gebrauchswerten des Werkzeugs.

4.1 INBETRIEBNAHME

AUFMERKSAMKEIT! Das Werkzeug darf nicht als Gerät oder Zubehör zum Heben von Lasten und/oder Personen verwendet werden.

AUFMERKSAMKEIT! Überprüfen Sie vor jedem Gebrauch den allgemeinen Zustand des Werkzeugs. Wenn eine Komponente abgenutzt oder beschädigt ist, ersetzen Sie sie sofort.

AUFMERKSAMKEIT! Vermeiden Sie den Kontakt mit spannungsführenden Geräten, da das Druckluftwerkzeug nicht isoliert ist.

AUFMERKSAMKEIT! Achten Sie auf rutschige Oberflächen und die Hydraulikschläuche der Druckluftleitung, denn Ausrutschen, Stolpern und Stürze sind die Hauptursachen für Unfälle am Arbeitsplatz.

AUFMERKSAMKEIT! Stellen Sie sicher, dass keine Elektrokabel, Gasleitungen usw. vorhanden sind, deren Beschädigung durch den Einsatz des Dunstabzugs eine Gefahr darstellen könnte.

AUFMERKSAMKEIT! Stelle sicher das:
- **Rund um den Arbeitsbereich ist ein großer, hindernisfreier Arbeitsbereich vorhanden.**
- **Der freie Zugang zum Arbeitsbereich wird verhindert.**
- **Es gibt eine gute Beleuchtung.**
- **Das zu behandelnde Werkstück muss vor der Verwendung des Extraktors sicher blockiert werden.**

4.1.1 Druckluftleitung (ABB. D)

AUFMERKSAMKEIT! Die Druckluftversorgungsleitung muss mit einem Druckregler mit Manometer ausgestattet sein, der zur Regulierung des Drucks der in das Werkzeug eintretenden Luft erforderlich ist. Der Druckluftversorgungsdruck darf nicht höher sein als der für den Betrieb des Absauggeräts maximal zulässige Wert, siehe technische Daten.

AUFMERKSAMKEIT! Die Versorgungsleitung muss über ein Absperrventil verfügen, das im Notfall aktiviert werden kann.

Die Druckluftversorgungsleitung darf nicht direkt an die Werkzeugkupplung angeschlossen werden, sondern es muss ein Stück flexibler Schlauch zwischen Werkzeug und Hauptleitung gelegt werden. Die Länge dieses Segments muss größer als 500 mm sein (Abb. E). Anschließend eine passende Schnellkupplung für Druckluft am Luftanschluss des Absaugers anbringen.

4.1.2 Montage/Austausch des Zubehörs (Abb. F)

WARNUNG! Achten Sie bei der Montage/Austausch der Saugnäpfe/Haken darauf, dass keine Druckluft an das Werkzeug angeschlossen ist.

- Entfernen Sie die Schutzkappe der Stange, auf der der Hammer gleitet (1), nehmen Sie einen Saugnapf/Haken, entfernen Sie die entsprechende Schutzkappe (2) und schrauben Sie ihn durch Drehen gegen den Uhrzeigersinn an der Stange fest (3).
- Bei Saugnäpfen muss auch die entsprechende Schutzvorrichtung (4) entfernt werden.

Um den verwendeten Saugnapf durch ein anderes Zubehör zu ersetzen, führen Sie die Punkte 1 bis 4 in umgekehrter Reihenfolge durch.

5. VERWENDUNG

5.1 Luftversorgungsanschluss

Um den pneumatischen Abzieher richtig zu verwenden, beachten Sie immer den maximalen Druck von 11.3 bar. Versorgen Sie das Druckluftwerkzeug mit sauberer, kondensationsfreier Luft.
Zu hoher Druck oder Feuchtigkeit in der Zuluft verkürzen die Lebensdauer mechanischer Teile und können zu Schäden am Werkzeug führen.

5.2 Starten/Stoppen

Bevor Sie den Extraktor starten, nachdem Sie ihn gemäß den Anweisungen in Abschnitt 4.1 ff. vorbereitet haben, führen Sie die folgenden Schritte aus:
- Positionieren Sie den Saugnapf mit dem Ventilhahn senkrecht zum Lufteinlass (AUS) auf dem zu behandelnden/erneuerten Bereich.
- Drehen Sie den Ventilhahn um 90° (ON), damit der Saugnapf aufgrund des erzeugten Vakuums fest an der Stelle verankert wird.
- Durch aufeinanderfolgende Schläge ohne übermäßige Gewalteinwirkung auf den Gleithammer einwirken, damit die vorhandene Delle an der Stelle herausgezogen und somit wieder angehoben werden kann.
- Nach Abschluss der Arbeiten den Ventilhahn wieder in die Ausgangsposition (OFF) bringen und den Extraktor entfernen.

WARNUNG! Trennen Sie aus Sicherheitsgründen die Druckluftleitung vom Werkzeug, wenn es nicht verwendet wird.

WARNUNG! Die Druckluft muss immer vom Werkzeug getrennt werden, bevor Kontrollen durchgeführt und/oder das Zubehör am Werkzeug selbst ausgetauscht wird.

6. WARTUNG

WARNUNG! Trennen Sie vor jeder Kontrolle oder Einstellung die Druckluftleitung.

Die routinemäßige Wartung kann von einem fachkundigen Bediener durchgeführt werden.
Überprüfen Sie nach jeder Arbeitstätigkeit die korrekte Befestigung des Zubehörteils (Abb. F) und stellen Sie stets sicher, dass es zu keiner Lockerung kommt.
Reinigen Sie den Extraktor regelmäßig und führen Sie während der Reinigungsphase stets eine Sichtprüfung durch, um eventuelle Probleme hinsichtlich der Unversehrtheit aller seiner Teile festzustellen.
Staub mit einem Lappen oder einer weichen Bürste entfernen.
Halten Sie den Griff sauber und frei von Ölspuren.
Verwenden Sie keine brennbaren Flüssigkeiten, Reinigungsmittel oder verschiedene Lösungsmittel, da Sie das Werkzeug irreparabel beschädigen könnten.
Bei kontinuierlichem und sehr häufigem Gebrauch ist es wichtig, nach jedem Gebrauch eine Wartung durchzuführen. Bei seltener oder sehr seltener Verwendung muss die Wartung mindestens alle 6 Monate durchgeführt werden.
Überprüfen Sie den Extraktor stets auf Brüche, Verformungen, Risse, Verbiegungen, Quetschungen, Abnutzung und Korrosion.
Überprüfen Sie häufig den Druck der Druckluftversorgung. Zu niedrige Druckluftwerte garantieren nicht die korrekte Funktion des Absaugers und zu hohe Werte können ihn beschädigen. Beachten Sie die Werte auf dem Typenschild.
Notieren Sie stets die durchgeführten Kontrollen und etwaigen Reparaturen.
Eingriffe in Bezug auf die Funktionalität dürfen, wenn sie nicht von der normalen Wartung des Absauggeräts abhängen, ausschließlich von Fachpersonal durchgeführt werden, das sich an die zuständige autorisierte Reparaturwerkstatt wendet.

7. ENTSORGUNG

Um die Umwelt zu schützen, richten Sie sich nach den geltenden Gesetzen des Landes, in dem Sie sich befinden.
Wenn das Werkzeug nicht mehr verwendbar oder reparierbar ist, bringen Sie es und seine Verpackung zum Recycling zu einer Sammelstelle.

(RU)

РУКОВОДСТВО ПО ЭКСПЛУАТАЦИИ

ВНИМАНИЕ! ПЕРЕД ИСПОЛЬЗОВАНИЕМ ЭТОГО ПНЕВМАТИЧЕСКОГО ИНСТРУМЕНТА ВНИМАТЕЛЬНО ПРОЧТИТЕ РУКОВОДСТВО ПО ЭКСПЛУАТАЦИИ!

ПНЕВМАТИЧЕСКИЙ ЭКСТРАКТОР
Примечание: в дальнейшем тексте будет использоваться термин «экстрактор».

1. ВВЕДЕНИЕ И ОБЩЕЕ ОПИСАНИЕ.
Экстрактор позволяет аккуратно извлечь вмятины и вмятины, не повреждая окрашенные поверхности.

ПРЕДУПРЕЖДЕНИЕ! Для работы экстрактора требуется подача сжатого воздуха, соответствующая оптимальному максимальному значению 11.3 бар.

Нескользящие ручки и их форма обеспечивают удобный захват двумя руками и точное позиционирование на протяжении всего этапа работы.

2. ТЕХНИЧЕСКИЕ ДАННЫЕ
2.1 ТАБЛИЧКА ДАННЫХ (рис. A)
Основные данные, касающиеся использования и производительности экстрактора, приведены на табличке с техническими характеристиками со следующим значением:
1 - Название и адрес производителя.
2 - Название модели.
3 - Номер партии с годом изготовления.
4 - Символ сжатого воздуха.
5 - Номинальное давление.
6 - Символы безопасности.
Примечание. Показанный пример поясняет значение символов и цифр; Точные значения технических данных экстрактора, которым вы владеете, должны быть указаны непосредственно на табличке с техническими данными, прикрепленной к самому экстрактору.

3. ОПИСАНИЕ ЭКСТРАКТОРА (рис. Б)
1 - Клапан ВКЛ/ВЫКЛ.
2 - Ручка.
3 - Воздушное соединение.
4 - Выпуск воздуха/глушителя.
5 - Скользящий молоток.

3.1 АКСЕССУАРЫ (рис. C)
1 - Крючок.
2 - Присоска Ø75мм.
3 - Присоска Ø100мм.
4 - Присоска Ø125мм.

4. УСТАНОВКА И БЕЗОПАСНОСТЬ

ПРЕДУПРЕЖДЕНИЕ! ВСЕ ОПЕРАЦИИ ПО ПОДГОТОВКЕ ЭКСТРАКТОРА ВЫПОЛНЯЙТЕ С ЭКСПЕРТНЫМ ИЛИ КВАЛИФИЦИРОВАННЫМ ПЕРСОНАЛОМ.

НАДЕЖНАЯ БЕЗОПАСНАЯ РАБОТА ЭТОГО ПНЕВМАТИЧЕСКОГО ИНСТРУМЕНТА ОБУСЛОВЛЕНА ПРАВИЛЬНОЙ СБОРКОЙ ПРИНАДЛЕЖНОСТЕЙ, РЕГУЛИРОВКАМИ, УКАЗАННЫМИ ПОСЛЕ ЭТОГО ПУНКТА, И ИНСТРУКЦИЯМИ ПО БЕЗОПАСНОСТИ, ПРИВЕДЕННЫМИ В НАСТОЯЩЕМ РУКОВОДСТВЕ.

ПРЕДУПРЕЖДЕНИЕ! Обратите внимание на символы на экстракторе, символы, относящиеся к общему вниманию при использовании экстрактора, и на табличку с данными, содержащую информацию о правильных значениях использования инструмента.

4.1 ВВОД В ЭКСПЛУАТАЦИЮ

ВНИМАНИЕ! инструмент нельзя использовать в качестве устройства или аксессуара для подъема грузов и/или людей.

ВНИМАНИЕ! Перед каждым использованием проверяйте общее состояние инструмента. Если какой-либо компонент изношен или поврежден, немедленно замените его.

ВНИМАНИЕ! Избегайте контакта с оборудованием под напряжением, поскольку пневматический инструмент не изолирован.

ВНИМАНИЕ! Обратите внимание на скользкие поверхности и гидравлические шланги линии сжатого воздуха, ведь поскальзывания, спотыкания и падения являются основными причинами несчастных случаев на производстве.

ВНИМАНИЕ! Убедитесь, что нет электрических кабелей, газовых труб и т. д., которые могут стать причиной опасности в случае повреждения при использовании вытяжного устройства.

ВНИМАНИЕ! Убедись в том, что:
- **вокруг рабочей зоны обеспечивается большая свободная от препятствий рабочая зона.**
- **свободный доступ в рабочую зону исключен.**
- **хорошее освещение.**
- **перед использованием экстрактора деталь, подлежащая обработке, надежно блокируется.**

4.1.1 Линия сжатого воздуха (РИС. D)

ВНИМАНИЕ! Линия подачи сжатого воздуха должна быть оборудована регулятором давления с манометром, необходимым для регулирования давления воздуха, поступающего в инструмент. Давление подачи сжатого воздуха не должно быть выше максимально допустимого значения для работы вытяжки, см. технические характеристики.

ВНИМАНИЕ! Линия подачи должна иметь запорный клапан, который можно активировать в случае возникновения чрезвычайной ситуации.

Линию подачи сжатого воздуха нельзя подключать непосредственно к муфте инструмента, а между инструментом и основной линией необходимо проложить кусок гибкого шланга. Длина этого отрезка должна быть больше 500 мм (рис. E). Затем установите подходящую быстроразъемную муфту для сжатого воздуха на воздушное соединение вытяжного устройства.

4.1.2 Сборка/замена аксессуара (рис. F)

ПРЕДУПРЕЖДЕНИЕ! Во время сборки/замены присосок/крючка убедитесь, что к инструменту не подведен сжатый воздух.

- Снимите защитный колпачок стержня, по которому скользит молоток (1), возьмите присоску/крючок, поочередно сняв собственный защитный колпачок (2), и прикрутите его к стержню, повернув его против часовой стрелки (3).
- В случае использования присосок также снимите (4) соответствующее защитное устройство.

Чтобы заменить использованную присоску другим аксессуаром, выполните пункты с 1 по 4 в обратном порядке.

5. ИСПОЛЬЗОВАНИЕ
5.1 Подключение подачи воздуха
Для правильного использования пневматического экстрактора всегда соблюдайте максимальное давление 11.3 бар. Подавайте в пневматический инструмент чистый воздух без конденсата.
Чрезмерно высокое давление или наличие влаги в приточном воздухе сокращает срок службы механических частей и может привести к поломке инструмента.

5.2 Запуск/остановка
Перед запуском экстрактора, подготовив его в соответствии с инструкциями раздела 4.1 и последующих, выполните следующие действия:
- расположив кран клапана перпендикулярно впускному отверстию для воздуха (ВЫКЛ.), расположите присоску на обрабатываемом/поднимаемом участке;
- поверните кран клапана на 90° (ВКЛ) так, чтобы присоска за счет создаваемого вакуума прочно зафиксировалась на участке;
- воздействуйте на скользящий молоток, нанося последовательные удары, не преувеличивая силу, чтобы можно было извлечь имеющуюся в этой области вмятину и, следовательно, снова поднять ее;
- после окончания работы верните кран клапана в исходное положение (ВЫКЛ) и снимите экстрактор;

ПРЕДУПРЕЖДЕНИЕ! В целях безопасности отсоединяйте линию сжатого воздуха от инструмента, когда он не используется.

ПРЕДУПРЕЖДЕНИЕ! Перед проведением каких-либо проверок и/или заменой принадлежностей, прилагаемых к самому инструменту, всегда необходимо отключать сжатый воздух от инструмента.

6. ОБСЛУЖИВАНИЕ

ПРЕДУПРЕЖДЕНИЕ! Перед проведением каких-либо проверок или регулировок отсоедините трубопровод сжатого воздуха.

Плановое техническое обслуживание может выполнять опытный оператор.
Проверяйте правильность крепления принадлежности после каждой работы (рис. F) и всегда следите за тем, чтобы она не ослабла.
Регулярно очищайте экстрактор и во время очистки всегда выполняйте визуальный осмотр для выявления проблем, связанных с целостностью всех его частей.
Удалите пыль тряпкой или щеткой с мягкой щетиной.
Держите ручку чистой и свободной от следов масла.
Не используйте легковоспламеняющиеся жидкости, моющие средства и различные растворители, вы можете непоправимо повредить инструмент.
При постоянном и очень частом использовании важно проводить техническое обслуживание после каждого использования, а при использовании с низкой или очень низкой частотой техническое обслуживание необходимо проводить не реже одного раза в 6 месяцев.
Всегда проверяйте экстрактор на наличие поломок, деформаций, трещин, изгибов, смятий, износа и коррозии.
Часто проверяйте давление подачи сжатого воздуха. Слишком низкие значения сжатого воздуха не гарантируют правильную работу вытяжки, а слишком высокие значения могут ее повредить. См. значения на табличке технических данных.
Всегда записывайте выполненные проверки и любые ремонтные работы.
Вмешательства, связанные с функциональностью, если они не зависят от обычного технического обслуживания вытяжного устройства, должны выполняться исключительно специализированным персоналом, обратившимся в соответствующий авторизованный ремонтный центр.

7. УТИЛИЗАЦИЯ

Для защиты окружающей среды действуйте согласно законам, действующим в стране, в которой вы находитесь.
Если инструмент больше не пригоден к использованию или ремонту, отнесите его и его упаковку в пункт сбора для переработки.

(PT)

MANUAL DE INSTRUÇÕES

ATENÇÃO! ANTES DE USAR ESTA FERRAMENTA PNEUMÁTICA, LEIA ATENTAMENTE O MANUAL DE INSTRUÇÕES!

EXTRATOR DE VENTOSA PNEUMÁTICA
Nota: o termo "extrator" será utilizado no texto a seguir.

1. INTRODUÇÃO E DESCRIÇÃO GERAL

O extrator permite extrair suavemente amolgadelas e depressões sem danificar as superfícies pintadas.

AVISO! Para o seu funcionamento, o extrator necessita de uma alimentação de ar comprimido correspondente ao valor máximo ideal de 11.3 bar.

As alças antiderrapantes e seu formato garantem uma pegada confortável com as duas mãos e um posicionamento preciso durante toda a fase de trabalho.

2. DADOS TÉCNICOS

2.1 PLACA DE DADOS (Fig. A)

Os principais dados relativos à utilização e desempenho do extrator estão resumidos na placa de características com o seguinte significado:
1 - Nome e endereço do fabricante.
2 - Nome do modelo.
3 - Número do lote com ano de fabricação.
4 - Símbolo de ar comprimido.
5 - Pressão nominal.
6 - Símbolos de segurança.

Nota: O exemplo apresentado é indicativo do significado dos símbolos e figuras; os valores exatos dos dados técnicos do extrator em sua posse devem ser encontrados diretamente na placa de dados aplicada no próprio extrator.

3. DESCRIÇÃO DO EXTRATOR (Fig. B)

1 - Válvula ON/OFF.
2 - Alça.
3 - Conexão aérea.
4 - Escape de ar/silenciador.
5 - Martelo deslizante.

3.1 ACESSÓRIOS (Fig. C)

1 - Gancho.
2 - Ventosa Ø75mm.
3 - Ventosa Ø100mm.
4 - Ventosa Ø125mm.

4. INSTALAÇÃO E SEGURANÇA

AVISO! REALIZE TODAS AS OPERAÇÕES DE PREPARAÇÃO DO EXTRATOR COM PESSOAL ESPECIALIZADO OU QUALIFICADO.
O BOM FUNCIONAMENTO SEGURO DESTA FERRAMENTA PNEUMÁTICA ESTÁ SUJEITO À CORRETA MONTAGEM DOS ACESSÓRIOS, AOS AJUSTES INDICADOS APÓS ESTE PARÁGRAFO E ÀS INSTRUÇÕES DE SEGURANÇA FORNECIDAS NESTE MANUAL.

AVISO! Preste atenção aos símbolos do extrator, aos símbolos relativos aos cuidados gerais na utilização do extrator e à placa de dados com informações relativas aos valores corretos de uso da ferramenta.

4.1 COMISSIONAMENTO

ATENÇÃO! a ferramenta não deve ser utilizada como dispositivo ou acessório para elevação de cargas e/ou pessoas.

ATENÇÃO! Antes de cada utilização, verifique o estado geral da ferramenta. Se algum componente estiver desgastado ou danificado, substitua-o imediatamente.

ATENÇÃO! Evite o contato com equipamentos energizados, pois a ferramenta pneumática não é isolada.

ATENÇÃO! Preste atenção nas superfícies escorregadias e nas mangueiras hidráulicas da linha de ar comprimido, pois escorregões, tropeções e quedas são as principais causas de acidentes de trabalho.

ATENÇÃO! Certifique-se de que não existem cabos eléctricos, tubos de gás, etc., que possam causar perigo se forem danificados pela utilização do extractor.

ATENÇÃO! Certifique-se de que:
- **uma grande área operacional livre de impedimentos é fornecida ao redor da área de trabalho.**
- **é impedido o livre acesso à área de trabalho.**
- **há boa iluminação.**
- **a peça a tratar esteja bem bloqueada antes de utilizar o extrator.**

4.1.1 Linha de ar comprimido (FIG. D)

ATENÇÃO! A linha de alimentação de ar comprimido deve ser equipada com um regulador de pressão com manômetro necessário para regular a pressão do ar que entra na ferramenta. A pressão de alimentação do ar comprimido não deve ser superior ao valor máximo permitido para o funcionamento do exaustor, ver dados técnicos.

ATENÇÃO! A linha de alimentação deve possuir uma válvula de corte que possa ser acionada em caso de emergência.

A linha de fornecimento de ar comprimido não deve ser conectada diretamente ao acoplamento da ferramenta, mas um pedaço de mangueira flexível deve ser colocado entre a ferramenta e a linha principal. O comprimento deste segmento deve ser superior a 500 mm (Fig. E). Em seguida, aplique um acoplamento rápido adequado para ar comprimido na conexão de ar do extrator.

4.1.2 Montagem/Substituição de acessório (Fig. F)

AVISO! Durante a montagem/substituição das ventosas/gancho, certifique-se de que não haja ar comprimido conectado à ferramenta.

- Retire a tampa protetora da haste sobre a qual desliza o martelo (1), pegue uma ventosa/gancho, retirando por sua vez a própria tampa protetora (2) e parafuse-a na haste girando no sentido anti-horário (3).
- No caso específico das ventosas, retirar também (4) o dispositivo de proteção correspondente.

Para substituir a ventosa utilizada por outro acessório, execute os pontos 1 a 4 na ordem inversa.

5. USO

5.1 Conexão de alimentação de ar

Para utilizar corretamente o extrator pneumático, respeite sempre a pressão máxima de 11.3 bar. Forneça à ferramenta pneumática ar limpo e sem condensação.

A pressão excessivamente alta ou a presença de umidade no ar fornecido reduz a vida útil das peças mecânicas e pode causar danos à ferramenta.

5.2 Partida/Parada

Antes de ligar o extrator, depois de prepará-lo conforme as instruções do parágrafo 4.1 e seguintes, execute os seguintes passos:

- com a torneira da válvula posicionada perpendicularmente à entrada de ar (OFF), posicione a ventosa na área a ser tratada/levantada;
- gire a torneira da válvula 90° (ON) para que a ventosa, devido ao vácuo criado, fixe firmemente na área;
- atuar sobre o martelo deslizante realizando golpes sucessivos, sem exagerar na força, para que o amassado presente na área possa ser extraído e, portanto, levantado novamente;
- uma vez concluído o trabalho, coloque a torneira da válvula na posição inicial (OFF) e retire o extrator;

AVISO! Por razões de segurança, desconecte a linha de ar comprimido da ferramenta quando ela não estiver em uso.

AVISO! O ar comprimido deve ser sempre desconectado da ferramenta antes de realizar qualquer verificação e/ou substituição dos acessórios aplicados na própria ferramenta.

6. MANUTENÇÃO

AVISO! Antes de qualquer verificação ou ajuste, desconecte o tubo de ar comprimido.

A manutenção de rotina pode ser realizada por um operador especializado.

Verifique a fixação correta do acessório após cada atividade de trabalho (Fig. F) e certifique-se sempre de que não haja nenhum afrouxamento.

Limpe o extrator regularmente e durante a fase de limpeza realize sempre uma verificação visual para detectar quaisquer problemas relacionados com a integridade de todas as suas peças.

Remova a poeira com um pano ou escova de cerdas macias.

Mantenha o cabo limpo e livre de vestígios de óleo.

Não use líquidos inflamáveis, detergentes ou vários solventes, pois você pode danificar irreparavelmente a ferramenta.

Para um uso contínuo e muito frequente é importante realizar a manutenção após cada utilização, enquanto se for utilizado com baixa ou muito baixa frequência a manutenção deve ser realizada pelo menos a cada 6 meses.

Verifique sempre o extrator quanto a quebras, deformações, rachaduras, dobras, esmagamentos, desgaste e corrosão.

Verifique frequentemente a pressão de alimentação de ar comprimido. Valores muito baixos de ar comprimido não garantem o correto funcionamento do extrator e valores muito elevados podem danificá-lo. Consulte os valores da placa de dados.

Registre sempre as verificações realizadas e quaisquer reparos.

As intervenções relacionadas com a funcionalidade, se não dependerem da manutenção normal do exaustor, devem ser realizadas exclusivamente por pessoal especializado, contactando o centro de reparação autorizado competente.

7. ELIMINAÇÃO

Para proteger o meio ambiente, proceda de acordo com as leis em vigor no país onde você está localizado.

Quando a ferramenta não for mais utilizável ou reparável, leve-a e sua embalagem a um ponto de coleta para reciclagem.

(NL)

GEBRUIKSAANWIJZING

AANDACHT! LEES DE GEBRUIKERSHANDLEIDING ZORGVULDIG DOOR VOORDAT U DIT PNEUMATISCHE GEREEDSCHAP GEBRUIKT!

PNEUMATISCHE ZUIGNAP-EXTRACTOR

Let op: in de volgende tekst wordt de term "extractor" gebruikt.

1. INLEIDING EN ALGEMENE BESCHRIJVING

Met de extractor kunt u voorzichtig deuken en depressies verwijderen zonder gelakte oppervlakken te beschadigen.

WAARSCHUWING! Voor zijn werking heeft de afzuigkap een persluchttoevoer nodig die overeenkomt met de optimale maximale waarde van 11.3 bar.

De antisliphandgrepen en de vorm ervan zorgen voor een comfortabele grip met twee handen en een nauwkeurige positionering gedurende de gehele werkfase.

2. TECHNISCHE GEGEVENS

2.1 TYPEPLAATJE (Fig. A)

De belangrijkste gegevens met betrekking tot het gebruik en de prestaties van de afzuigkap zijn samengevat op het kenmerkenplaatje met de volgende betekenis:

1 - Naam en adres van de fabrikant.
2 - Modelnaam.
3 - Partijnummer met bouwjaar.
4 - Persluchtsymbool.
5 - Nominale druk.
6 - Veiligheidssymbolen.

Let op: Het getoonde voorbeeld is indicatief voor de betekenis van de symbolen en figuren; de exacte waarden van de technische gegevens van de afzuigkap die u in uw bezit heeft, vindt u direct op het typeplaatje dat op de afzuigkap zelf is aangebracht.

3. BESCHRIJVING VAN DE AFZUIGER (Fig. B)

1 - AAN/UIT-klep.
2 - Handgreep.
3 - Luchtaansluiting.
4 - Uitlaat lucht/geluiddemper.
5 - Glijhamer.

3.1 ACCESSOIRES (Fig. C)

1 - Haak.
2 - Zuignap Ø75mm.
3 - Zuignap Ø100mm.
4 - Zuignap Ø125mm.

4. INSTALLATIE EN VEILIGHEID

WAARSCHUWING! VOER ALLE WERKZAAMHEDEN VOOR DE EXTRACTOR UIT MET DESKUNDIG OF GEKWALIFICEERD PERSONEEL.

DE GOEDE VEILIGE BEDIENING VAN DIT PNEUMATISCHE GEREEDSCHAP IS ONDERHEVIG AAN DE CORRECTE MONTAGE VAN DE ACCESSOIRES, DE AANPASSINGEN DIE NA DEZE PARAGRAAF WORDEN AANGEGEVEN EN DE VEILIGHEIDSINSTRUCTIES DIE IN DEZE HANDLEIDING WORDEN GEGEVEN.

WAARSCHUWING! Let op de symbolen op de afzuiger, de symbolen die betrekking hebben op algemene aandacht bij het gebruik van de afzuiger en het typeplaatje met informatie over de juiste gebruikswaarden van het gereedschap.

4.1 INGEBRUIKNAME

AANDACHT! het gereedschap mag niet worden gebruikt als apparaat of accessoire voor het heffen van lasten en/of mensen.

AANDACHT! Controleer vóór elk gebruik de algemene staat van het gereedschap. Als een onderdeel versleten of beschadigd is, vervang het dan onmiddellijk.

AANDACHT! Vermijd contact met onder spanning staande apparatuur, aangezien het pneumatische gereedschap niet geïsoleerd is.

AANDACHT! Let op gladde oppervlakken en de hydraulische slangen van de persluchtleiding; uitglijden, struikelen en vallen zijn namelijk de belangrijkste

oorzaken van ongevallen op de werkplek.

AANDACHT! Zorg ervoor dat er geen elektriciteitskabels, gasleidingen etc. aanwezig zijn die bij beschadiging door het gebruik van de afzuigkap gevaar kunnen opleveren.

AANDACHT! Zeker weten dat:
- **Rondom het werkgebied is een groot werkgebied vrij van belemmeringen voorzien.**
- **vrije toegang tot het werkgebied wordt verhinderd.**
- **er is goede verlichting.**
- **het te behandelen stuk wordt veilig geblokkeerd voordat de extractor wordt gebruikt.**

4.1.1 Persluchtleiding (FIG. D)

AANDACHT! De persluchttoevoerleiding moet zijn uitgerust met een drukregelaar met een manometer die nodig is om de druk van de lucht die het gereedschap binnenkomt te regelen. De persluchttoevoerdruk mag niet hoger zijn dan de maximaal toegestane waarde voor de werking van de afzuiger, zie technische gegevens.

AANDACHT! De toevoerleiding moet zijn voorzien van een afsluitklep die in geval van nood kan worden geactiveerd.

De persluchttoevoerleiding mag niet rechtstreeks op de gereedschapskoppeling worden aangesloten, maar er moet een stuk flexibele slang tussen het gereedschap en de hoofdleiding worden geplaatst. De lengte van dit segment moet groter zijn dan 500 mm (Fig. E). Breng vervolgens een geschikte snelkoppeling voor perslucht aan op de luchtaansluiting van de afzuiger.

4.1.2 Montage/vervanging van accessoire (Fig. F)

WAARSCHUWING! Zorg er tijdens de montage/vervanging van de zuignappen/haak voor dat er geen perslucht op het gereedschap is aangesloten.

- Verwijder de beschermkap van de stang waarop de hamer schuift (1), neem een zuignap/haak, verwijder op zijn beurt zijn eigen beschermkap (2) en schroef deze op de stang door deze tegen de klok in te draaien (3).
- In het specifieke geval van zuignappen verwijdert u ook (4) het bijbehorende beschermingsmechanisme.

Om de gebruikte zuignap te vervangen door een ander accessoire, voert u punten 1 t/m 4 in omgekeerde volgorde uit.

5. GEBRUIK

5.1 Luchttoevoeraansluiting

Om de pneumatische extractor correct te gebruiken, dient u altijd de maximale druk van 11.3 bar te respecteren. Voorzie het pneumatische gereedschap van schone, condensvrije lucht.

Een te hoge druk of de aanwezigheid van vocht in de toevoerlucht verkort de levensduur van mechanische onderdelen en kan schade aan het gereedschap veroorzaken.

5.2 Starten/stoppen

Voordat u de afzuigkap start, nadat u deze hebt voorbereid volgens de instructies in paragraaf 4.1 en volgende, voert u de volgende stappen uit:
- plaats de kraan met de kraan loodrecht op de luchtinlaat (UIT) en plaats de zuignap op het te behandelen/optillen gebied;
- draai de kraankraan 90° (AAN) zodat de zuignap, door het gecreëerde vacuüm, stevig op de plek verankert;
- inwerken op de schuifhamer door achtereenvolgens slagen uit te voeren, zonder met kracht te overdrijven, zodat de in het gebied aanwezige deuk kan worden uitgetrokken en dus weer kan worden opgetild;
- zodra de werkzaamheden zijn voltooid, zet u de kraan terug in de uitgangspositie (UIT) en verwijdert u de afzuigkap;

WAARSCHUWING! Om veiligheidsredenen dient u de persluchtleiding los te koppelen van het gereedschap wanneer dit niet in gebruik is.

WAARSCHUWING! De perslucht moet altijd van het gereedschap worden losgekoppeld voordat er controles worden uitgevoerd en/of de op het gereedschap zelf aangebrachte accessoires worden vervangen.

6. ONDERHOUD

WAARSCHUWING! Voordat u controles of aanpassingen uitvoert, moet u de persluchtleiding loskoppelen.

Routineonderhoud kan worden uitgevoerd door een deskundige operator.

Controleer na elke werkzaamheden de juiste bevestiging van het accessoire (Fig. F) en zorg er altijd voor dat er geen losraken plaatsvindt.

Maak de afzuigkap regelmatig schoon en voer tijdens de reinigingsfase altijd een visuele controle uit om eventuele problemen met betrekking tot de integriteit van alle onderdelen op te sporen.

Verwijder stof met een doek of een zachte borstel.

Houd het handvat schoon en vrij van oliesporen.

Gebruik geen brandbare vloeistoffen, schoonmaakmiddelen of diverse oplosmiddelen; u kunt het gereedschap onherstelbaar beschadigen.

Bij continu en zeer frequent gebruik is het belangrijk om na elk gebruik onderhoud uit te voeren, terwijl bij laag of zeer laag gebruik minimaal elke 6 maanden onderhoud moet plaatsvinden.

Controleer de trekker altijd op breuken, vervormingen, scheuren, verbuigingen, beknellingen, slijtage en corrosie.

Controleer regelmatig de persluchttoevoerdruk. Te lage waarden van de perslucht garanderen geen correcte werking van de afzuiging en te hoge waarden kunnen deze beschadigen. Raadpleeg de waarden op het typeplaatje.

Registreer altijd de uitgevoerde controles en eventuele reparaties.

Ingrepen met betrekking tot de functionaliteit mogen, voor zover deze niet afhankelijk zijn van het gewone onderhoud van de afzuigkap, uitsluitend worden uitgevoerd door gespecialiseerd personeel, waarbij contact moet worden opgenomen met het betreffende geautoriseerde reparatiecentrum.

7. VERWIJDERING

Ter bescherming van het milieu dient u zich te houden aan de wetten die van kracht zijn in het land waar u zich bevindt.

Wanneer het gereedschap niet langer bruikbaar of repareerbaar is, breng het dan samen met de verpakking naar een inzamelpunt voor recycling.

(EL)

ΕΓΧΕΙΡΙΔΙΟ ΧΡΗΣΗΣ

ΠΡΟΣΟΧΗ! ΠΡΙΝ ΧΡΗΣΙΜΟΠΟΙΗΣΕΤΕ ΑΥΤΟ ΤΟ ΠΝΕΥΜΑΤΙΚΟ ΕΡΓΑΛΕΙΟ, ΔΙΑΒΑΣΤΕ ΠΡΟΣΕΚΤΙΚΑ ΤΟ ΕΓΧΕΙΡΙΔΙΟ ΟΔΗΓΙΩΝ!

ΠΝΕΥΜΑΤΙΚΟΣ ΕΚΧΥΛΙΣΤΗΣ ΚΥΠΕΛΩΝ

Σημείωση: ο όρος «εξαγωγέας» θα χρησιμοποιηθεί στο ακόλουθο κείμενο.

1. ΕΙΣΑΓΩΓΗ ΚΑΙ ΓΕΝΙΚΗ ΠΕΡΙΓΡΑΦΗ

Ο εξολκέα σάς επιτρέπει να αφαιρείτε απαλά βαθουλώματα και βαθουλώματα χωρίς να καταστρέφετε τις βαμμένες επιφάνειες.

ΠΡΟΕΙΔΟΠΟΙΗΣΗ! Για τη λειτουργία του, ο εξαγωγέας απαιτεί παροχή πεπιεσμένου αέρα που αντιστοιχεί στη βέλτιστη μέγιστη τιμή των 11.3 bar.

Οι αντιολισθητικές λαβές και το σχήμα τους εξασφαλίζουν άνετο κράτημα με τα δύο χέρια και ακριβή τοποθέτηση σε όλη τη φάση εργασίας.

2. ΤΕΧΝΙΚΑ ΣΤΟΙΧΕΙΑ

2.1 ΠΙΝΑΚΑ ΔΕΔΟΜΕΝΩΝ (Εικ. A)

Τα κύρια δεδομένα που σχετίζονται με τη χρήση και την απόδοση του εξολκέα συνοψίζονται στην πινακίδα χαρακτηριστικών με την ακόλουθη έννοια:

1 - Όνομα και διεύθυνση του κατασκευαστή.
2 - Όνομα μοντέλου.
3 - Αριθμός παρτίδας με έτος κατασκευής.
4 - Σύμβολο πεπιεσμένου αέρα.
5 - Ονομαστική πίεση.
6 - Σύμβολα ασφαλείας.

Σημείωση: Το παράδειγμα που εμφανίζεται είναι ενδεικτικό της σημασίας των συμβόλων και των σχημάτων. Οι ακριβείς τιμές των τεχνικών δεδομένων του εξαγωγέα που έχετε στην κατοχή σας πρέπει να βρίσκονται απευθείας στην πινακίδα δεδομένων που εφαρμόζεται στον ίδιο τον εξαγωγέα.

3. ΠΕΡΙΓΡΑΦΗ ΤΟΥ EXTRACTOR (Εικ. B)

1 - Βαλβίδα ON/OFF.
2 - Λαβή.
3 - Σύνδεση αέρα.
4 - Εξάτμιση αέρα/σιλανσιέ.
5 - Συρόμενο σφυρί.

3.1 ΑΞΕΣΟΥΑΡ (Εικ. Γ)

1 - Γάντζος.
2 - Βεντούζα Ø75mm.
3 - Βεντούζα Ø100mm.
4 - Βεντούζα Ø125mm.

4. ΕΓΚΑΤΑΣΤΑΣΗ ΚΑΙ ΑΣΦΑΛΕΙΑ

ΠΡΟΕΙΔΟΠΟΙΗΣΗ! ΠΡΑΓΜΑΤΟΠΟΙΗΣΤΕ ΟΛΕΣ ΤΙΣ ΕΡΓΑΣΙΕΣ ΠΡΟΕΤΟΙΜΑΣΙΑΣ ΕΚΧΥΛΙΣΤΗ ΜΕ ΕΙΔΙΚΟ Ή ΕΙΔΙΚΟ ΠΡΟΣΩΠΙΚΟ.

Η ΚΑΛΗ ΑΣΦΑΛΗ ΛΕΙΤΟΥΡΓΙΑ ΑΥΤΟΥ ΠΝΕΥΜΑΤΙΚΟΥ ΕΡΓΑΛΕΙΟΥ ΥΠΟΚΕΙΤΑΙ ΣΤΗ ΣΩΣΤΗ ΣΥΝΑΡΜΟΛΟΓΗΣΗ ΤΩΝ ΕΞΑΡΤΗΜΑΤΩΝ, ΤΙΣ ΡΥΘΜΙΣΕΙΣ ΠΟΥ ΕΝΔΕΙΚΟΝΤΑΙ ΜΕΤΑ ΑΥΤΗ ΤΗΝ ΠΑΡΑΓΡΑΦΟ ΚΑΙ ΤΙΣ ΟΔΗΓΙΕΣ ΑΣΦΑΛΕΙΑΣ ΠΟΥ ΔΙΝΟΝΤΑΙ ΣΤΟ ΑΥΤΟ ΕΓΧΕΙΡΙΔΙΟ.

ΠΡΟΕΙΔΟΠΟΙΗΣΗ! Δώστε προσοχή στα σύμβολα στον εξολκέα, στα σύμβολα που σχετίζονται με τη γενική προσοχή κατά τη χρήση του εξολκέα και στην πινακίδα δεδομένων με πληροφορίες σχετικά με τις σωστές τιμές χρήσης του εργαλείου.

4.1 ΘΕΣΗ σε λειτουργία

ΠΡΟΣΟΧΗ! το εργαλείο δεν πρέπει να χρησιμοποιείται ως συσκευή ή αξεσουάρ για την ανύψωση φορτίων ή/και ατόμων.

ΠΡΟΣΟΧΗ! Πριν από κάθε χρήση, ελέγχετε τη γενική κατάσταση του εργαλείου. Εάν κάποιο εξάρτημα έχει φθαρεί ή καταστραφεί, αντικαταστήστε το αμέσως.

ΠΡΟΣΟΧΗ! Αποφύγετε την επαφή με ηλεκτροφόρο εξοπλισμό καθώς το πνευματικό εργαλείο δεν είναι μονωμένο.

ΠΡΟΣΟΧΗ! Προσοχή στις ολισθηρές επιφάνειες και στους υδραυλικούς σωλήνες της γραμμής πεπιεσμένου αέρα, στην πραγματικότητα γλιστρήματα, σκοντάψεις και πτώσεις είναι οι κύριες αιτίες ατυχημάτων στο χώρο εργασίας.

ΠΡΟΣΟΧΗ! Βεβαιωθείτε ότι δεν υπάρχουν ηλεκτρικά καλώδια, σωλήνες αερίου κ.λπ., τα οποία θα μπορούσαν να προκαλέσουν κίνδυνο εάν καταστραφούν από τη χρήση του απορροφητήρα.

ΠΡΟΣΟΧΗ! Σιγουρέψου ότι:

- **παρέχεται ένας μεγάλος λειτουργικός χώρος χωρίς εμπόδια γύρω από τον χώρο εργασίας.**
- **Αποτρέπεται η ελεύθερη πρόσβαση στον χώρο εργασίας.**
- **υπάρχει καλός φωτισμός.**
- **το προς επεξεργασία τεμάχιο έχει μπλοκαριστεί με ασφάλεια πριν χρησιμοποιήσετε τον εξολκέα.**

4.1.1 Γραμμή πεπιεσμένου αέρα (Εικ. Δ)

ΠΡΟΣΟΧΗ! Η γραμμή παροχής πεπιεσμένου αέρα πρέπει να είναι εξοπλισμένη με ρυθμιστή πίεσης με μανόμετρο απαραίτητο για τη ρύθμιση της πίεσης του αέρα που εισέρχεται στο εργαλείο. Η πίεση παροχής πεπιεσμένου αέρα δεν πρέπει να είναι μεγαλύτερη από τη μέγιστη επιτρεπόμενη τιμή για τη λειτουργία του εξολκέα, βλ. τεχνικά στοιχεία.

ΠΡΟΣΟΧΗ! Η γραμμή τροφοδοσίας πρέπει να διαθέτει βαλβίδα αποκοπής που να μπορεί να ενεργοποιηθεί σε περίπτωση έκτακτης ανάγκης.

Η γραμμή παροχής πεπιεσμένου αέρα δεν πρέπει να συνδέεται απευθείας με τον σύνδεσμο εργαλείου, αλλά πρέπει να τοποθετηθεί ένα κομμάτι εύκαμπτου σωλήνα μεταξύ του εργαλείου και της κύριας γραμμής. Το μήκος αυτού του τμήματος πρέπει να είναι μεγαλύτερο από 500 mm (Εικ. Ε). Στη συνέχεια, εφαρμόστε μια κατάλληλη ταχεία σύζευξη για πεπιεσμένο αέρα στη σύνδεση αέρα του απορροφητήρα.

4.1.2 Συναρμολόγηση/Αντικατάσταση εξαρτήματος (Εικ. F)

ΠΡΟΕΙΔΟΠΟΙΗΣΗ! Κατά τη συναρμολόγηση / αντικατάσταση των βεντούζες/αγκίστρου, βεβαιωθείτε ότι ο πεπιεσμένος αέρας δεν είναι συνδεδεμένος στο εργαλείο.

- Αφαιρέστε το προστατευτικό καπάκι της ράβδου πάνω στην οποία γλιστρά το σφυρί (1), πάρτε μια βεντούζα/άγκιστρο, αφαιρώντας με τη σειρά του το δικό του προστατευτικό καπάκι (2) και βιδώστε το στη ράβδο γυρίζοντας αριστερόστροφα (3).
- Στη συγκεκριμένη περίπτωση βεντούζας αφαιρέστε (4) και την αντίστοιχη προστατευτική διάταξη.

Για να αντικαταστήσετε τη βεντούζα που χρησιμοποιείται με άλλο εξάρτημα, εκτελέστε τα σημεία 1 έως 4 με αντίστροφη σειρά.

5. ΧΡΗΣΗ

5.1 Σύνδεση παροχής αέρα

Για να χρησιμοποιήσετε σωστά τον πνευματικό εξολκέα, να τηρείτε πάντα τη μέγιστη πίεση των 11.3 bar. Τροφοδοτήστε το πνευματικό εργαλείο με καθαρό αέρα χωρίς συμπύκνωση.

Η υπερβολικά υψηλή πίεση ή η παρουσία υγρασίας στον αέρα τροφοδοσίας μειώνει τη διάρκεια ζωής των μηχανικών μερών και μπορεί να προκαλέσει βλάβη στο εργαλείο.

5.2 Εκκίνηση/Διακοπή

Πριν ξεκινήσετε τον εξολκέα, αφού τον προετοιμάσετε σύμφωνα με τις οδηγίες στην ενότητα 4.1 και παρακάτω, εκτελέστε τα ακόλουθα βήματα:

- με τη στρόφιγγα της βαλβίδας τοποθετημένη κάθετα στην είσοδο αέρα (OFF), τοποθετήστε τη βεντούζα στην περιοχή που πρόκειται να υποβληθεί σε επεξεργασία/ανύψωση.
- περιστρέψτε τη στρόφιγγα της βαλβίδας κατά 90° (ON) έτσι ώστε η βεντούζα, λόγω του κενού που δημιουργείται, να αγκυρωθεί σταθερά στην περιοχή.
- ενεργήστε στο συρόμενο σφυρί εκτελώντας χτυπήματα διαδοχικά, χωρίς υπερβολές με δύναμη, έτσι ώστε το βαθούλωμα που υπάρχει στην περιοχή να μπορεί να εξαχθεί και επομένως να ανασηκωθεί ξανά.
- Μόλις ολοκληρωθεί η εργασία, επαναφέρετε τη βρύση της βαλβίδας στην αρχική θέση (OFF) και αφαιρέστε τον εξολκέα.

ΠΡΟΕΙΔΟΠΟΙΗΣΗ! Για λόγους ασφαλείας, αποσυνδέστε τη γραμμή πεπιεσμένου αέρα από το εργαλείο όταν δεν χρησιμοποιείται.

ΠΡΟΕΙΔΟΠΟΙΗΣΗ! Ο πεπιεσμένος αέρας πρέπει πάντα να αποσυνδέεται από το εργαλείο πριν από τη διενέργεια οποιουδήποτε ελέγχου ή/και την αντικατάσταση των εξαρτημάτων που εφαρμόζονται στο ίδιο το εργαλείο.

6. ΣΥΝΤΗΡΗΣΗ

ΠΡΟΕΙΔΟΠΟΙΗΣΗ! Πριν από τυχόν ελέγχους ή ρυθμίσεις, αποσυνδέστε το σωλήνα πεπιεσμένου αέρα.

Η τακτική συντήρηση μπορεί να πραγματοποιηθεί από έμπειρο χειριστή.

Ελέγξτε τη σωστή προσάρτηση του εξαρτήματος μετά από κάθε δραστηριότητα εργασίας (Εικ. ΣΤ) και βεβαιωθείτε πάντα ότι δεν υπάρχει χαλάρωση.

Καθαρίζετε τακτικά τον εξολκέα και κατά τη φάση καθαρισμού πραγματοποιείτε πάντα οπτικό έλεγχο για να εντοπίσετε τυχόν προβλήματα που σχετίζονται με την ακεραιότητα όλων των εξαρτημάτων του.

Αφαιρέστε τη σκόνη χρησιμοποιώντας ένα πανί ή μια βούρτσα με μαλακές τρίχες.

Διατηρήστε τη λαβή καθαρή και απαλλαγμένη από ίχνη λαδιού.

Μην χρησιμοποιείτε εύφλεκτα υγρά, απορρυπαντικά ή διάφορους διαλύτες, μπορεί να βλάψετε ανεπανόρθωτα το εργαλείο.

Για συνεχή και πολύ συχνή χρήση, είναι σημαντικό να γίνεται συντήρηση μετά από κάθε χρήση, ενώ εάν χρησιμοποιείται με χαμηλή ή πολύ χαμηλή συχνότητα, η συντήρηση πρέπει να γίνεται τουλάχιστον κάθε 6 μήνες.

Ελέγξετε πάντα τον εξολκέα για σπασίματα, παραμορφώσεις, ρωγμές, κάμψη, σύνθλιψη, φθορά και διάβρωση.

Ελέγχετε συχνά την πίεση παροχής πεπιεσμένου αέρα. Οι πολύ χαμηλές τιμές πεπιεσμένου αέρα δεν εγγυώνται τη σωστή λειτουργία του εξολκέα και οι πολύ υψηλές τιμές μπορεί να τον βλάψουν. Ανατρέξτε στις τιμές της πινακίδας δεδομένων.

Καταγράφετε πάντα τους ελέγχους που πραγματοποιούνται και τυχόν επισκευές.

Οι παρεμβάσεις σχετικά με τη λειτουργικότητα, εάν δεν εξαρτώνται από τη συνήθη συντήρηση του απορροφητήρα, πρέπει να πραγματοποιούνται αποκλειστικά από εξειδικευμένο προσωπικό, επικοινωνώντας με το σχετικό εξουσιοδοτημένο κέντρο επισκευής.

7. ΑΠΟΡΡΙΨΗ

Για την προστασία του περιβάλλοντος, προχωρήστε σύμφωνα με τους νόμους που ισχύουν στη χώρα στην οποία βρίσκεστε.

Όταν το εργαλείο δεν είναι πλέον χρησιμοποιήσιμο ή επισκευάσιμο, μεταφέρετέ το και τη συσκευασία του σε ένα σημείο συλλογής για ανακύκλωση.

(RO)

MANUAL DE INSTRUCȚIUNI

ATENȚIE! ÎNAINTE DE UTILIZAREA ACESTĂ SCULĂ PNEUMATICĂ CITIȚI CU ATENTIE MANUALUL DE INSTRUCȚIUNI!

EXTRACTOR PNEUMATIC DE VENTUZE
Notă: termenul „extractor" va fi folosit în textul următor.

1. INTRODUCERE ȘI DESCRIERE GENERALĂ
Extractorul vă permite să extrageți ușor adânciturile și adânciturile fără a deteriora suprafețele vopsite.

AVERTIZARE! Pentru funcționarea sa, extractorul necesită o alimentare cu aer comprimat corespunzătoare valorii maxime optime de 11.3 bar.

Mânerele antiderapante și forma acestuia asigură o prindere confortabilă cu două mâini și o poziționare precisă pe toată durata fazei de lucru.

2. DATE TEHNICE
2.1 PLACA TEHNICA (Fig. A)
Principalele date referitoare la utilizarea și performanța extractorului sunt rezumate pe plăcuța cu caracteristici cu următoarea semnificație:
1 - Numele și adresa producătorului.
2 - Numele modelului.
3 - Numărul lotului cu anul de fabricație.
4 - Simbol aer comprimat.
5 - Presiunea nominală.
6 - Simboluri de siguranță.
Notă: Exemplul prezentat este indicativ pentru semnificația simbolurilor și cifrelor; valorile exacte ale datelor tehnice ale extractorului aflat în posesia dumneavoastră trebuie să se găsească direct pe plăcuța cu date aplicată pe extractor în sine.

3. DESCRIEREA EXTRACTORULUI (Fig. B)
1 - Supapă ON/OFF.
2 - Mâner.
3 - Conexiune aer.
4 - Evacuare aer/toba de zgomot.
5 - Ciocan culisant.

3.1 ACCESORII (Fig. C)
1 - Cârlig.
2 - Ventuza Ø75mm.
3 - Ventuza Ø100mm.
4 - Ventuza Ø125mm.

4. INSTALARE ȘI SIGURANȚĂ

AVERTIZARE! EFECTUAȚI TOATE OPERAȚIUNILE DE PREGĂTIRE A EXTRACTORULUI CU PERSONAL EXPERT SAU CALIFICAT.

FUNCȚIONARE BUNĂ ÎN SIGURANȚĂ A ACESTEI SCULE PNEUMATICE ESTE SUPUSA MONTĂRII CORECTE A ACCESORIILOR, REGLĂRILOR INDICATE DUPĂ ACEST PARAGRAF ȘI INSTRUCȚIUNILOR DE SIGURANȚĂ DATE ÎN ACEST MANUAL.

AVERTIZARE! Acordați atenție simbolurilor de pe extractor, simbolurilor referitoare la atenția generală atunci când utilizați extractorul și plăcuței cu date cu informații referitoare la valorile corecte de utilizare ale instrumentului.

4.1 PUNEREA ÎN FUNCȚIE
ATENȚIE! unealta nu trebuie folosită ca dispozitiv sau accesoriu pentru ridicarea sarcinilor și/sau a persoanelor.

ATENȚIE! unealta nu trebuie folosită ca dispozitiv sau accesoriu pentru ridicarea sarcinilor și/sau a persoanelor.

ATENȚIE! Înainte de fiecare utilizare, verificați starea generală a instrumentului. Dacă vreo componentă este uzată sau deteriorată, înlocuiți-o imediat.

ATENȚIE! Evitați contactul cu echipamentele sub tensiune, deoarece unealta pneumatică nu este izolată.

ATENȚIE! Acordați atenție suprafețelor alunecoase și furtunurilor hidraulice ale conductei de aer comprimat, de fapt alunecările, împiedicările și căderile sunt principalele cauze ale accidentelor la locul de muncă.

ATENȚIE! Asigurați-vă că nu există cabluri electrice, conducte de gaz etc., care ar putea cauza pericol dacă sunt deteriorate prin utilizarea extractorului.

ATENȚIE! Asigura-te ca:
- **în jurul zonei de lucru este prevăzută o zonă operațională mare, fără impedimente.**
- **este împiedicat accesul liber în zona de lucru.**
- **există iluminare bună.**
- **piesa de tratat este bine blocată înainte de a utiliza extractorul.**

4.1.1 Linia de aer comprimat (FIG. D)

ATENȚIE! Linia de alimentare cu aer comprimat trebuie să fie echipată cu un regulator de presiune cu un manometru necesar pentru a regla presiunea aerului care intră în unealtă. Presiunea de alimentare cu aer comprimat nu trebuie să fie mai mare decât valoarea maximă admisă pentru funcționarea extractorului, vezi date tehnice.

ATENȚIE! Linia de alimentare trebuie să aibă o supapă de închidere care poate fi activată în caz de urgență.

Linia de alimentare cu aer comprimat nu trebuie conectată direct la cuplarea sculei, dar trebuie plasată o bucată de furtun flexibil între unealtă și linia principală. Lungimea acestui segment trebuie să fie mai mare de 500 mm (Fig. E). Apoi aplicați o cuplare rapidă adecvată pentru aer comprimat la racordul de aer al extractorului.

4.1.2 Asamblarea/Înlocuirea accesoriului (Fig. F)

AVERTIZARE! În timpul montării/înlocuirii ventuzelor/cârligului, asigurați-vă că aerul comprimat nu este conectat la unealtă.

- Scoateți capacul de protecție al tijei pe care alunecă ciocanul (1), luați o ventuză/cârlig, scoțând la rândul său propriul capac de protecție (2) și înșurubați-l pe tijă rotind în sens invers acelor de ceasornic (3).
- În cazul specific al ventuzelor, scoateți și (4) dispozitivul de protecție corespunzător.

Pentru a înlocui ventuza folosită cu un alt accesoriu, efectuați punctele de la 1 la 4 în ordine inversă.

5. UTILIZARE
5.1 Racord de alimentare cu aer
Pentru a utiliza corect extractorul pneumatic, respectați întotdeauna presiunea maximă de 11.3 bar. Alimentați unealta pneumatică cu aer curat, fără condens.
Presiunea excesivă sau prezența umidității în aerul de alimentare reduce durata de viață a pieselor mecanice și poate provoca deteriorarea unealtei.

5.2 Pornire/Oprire
Înainte de a porni extractorul, după ce l-ați pregătit conform instrucțiunilor din secțiunea 4.1 și următoarele, efectuați următorii pași:
- cu robinetul robinetului pozitionat perpendicular pe orificiul de admisie a aerului (OFF), pozitionati ventuza pe zona de tratat/reliftat;
- rotiți robinetul supapei la 90° (ON) astfel încât ventuza, datorită vidului creat, să se ancoreze ferm de zonă;
- actioneaza asupra ciocanului culisant executand lovituri in succesiune, fara a exagera cu forta, astfel incat sa poata fi extrasa indentarea prezenta in zona si deci ridicata din nou;
- odata terminata lucrarea, readuceti robinetul supapei in pozitia initiala (OPRIT) si scoateti extractorul;

AVERTIZARE! Din motive de siguranță, deconectați conducta de aer comprimat de la unealtă atunci când nu este utilizată.

AVERTIZARE! Aerul comprimat trebuie întotdeauna deconectat de la unealtă înainte de a efectua orice verificări și/sau înlocuirea accesoriilor aplicate pe unealta în sine.

6. ÎNTREȚINERE

AVERTIZARE! Înainte de orice verificare sau reglare, deconectați conducta de aer comprimat.

Întreținerea de rutină poate fi efectuată de un operator expert.
Verificați atașarea corectă a accesoriului după fiecare activitate de lucru (Fig. F) și asigurați-vă întotdeauna că nu există slăbiri.
Curățați extractorul în mod regulat și în timpul fazei de curățare efectuați întotdeauna o verificare vizuală pentru a detecta orice probleme legate de integritatea tuturor părților sale.

Îndepărtați praful folosind o cârpă sau o perie cu peri moi.
Păstrați mânerul curat și fără urme de ulei.
Nu folosiți lichide inflamabile, detergenți sau diferiți solvenți, puteți deteriora iremediabil unealta.
Pentru utilizare continuă și foarte frecventă este important să se efectueze întreținerea după fiecare utilizare, în timp ce dacă este utilizat cu frecvență mică sau foarte mică, întreținerea trebuie efectuată cel puțin o dată la 6 luni.
Verificați întotdeauna extractorul pentru rupturi, deformări, fisuri, îndoire, strivire, uzură și coroziune.
Verificați des presiunea de alimentare cu aer comprimat. Valorile prea mici ale aerului comprimat nu garantează funcționarea corectă a extractorului și valori prea mari îl pot deteriora. Consultați valorile plăcuței cu date tehnice.
Înregistrați întotdeauna verificările efectuate și eventualele reparații.
Intervențiile referitoare la funcționalitate, dacă nu depind de întreținerea obișnuită a extractorului, trebuie efectuate exclusiv de personal specializat, contactând centrul de reparații autorizat corespunzător.

7. ELIMINAREA
Pentru a proteja mediul înconjurător procedați conform legilor în vigoare în țara în care vă aflați.
Când unealta nu mai poate fi utilizată sau reparabilă, duceți-l și ambalajul său la un punct de colectare pentru reciclare.

(SV)

BRUKSANVISNING

UPPMÄRKSAMHET! INNAN DU ANVÄNDER DETTA PNEUMATISKA VERKTYG, LÄS BRUKSANVISNINGEN NOGGRANT!

PNEUMATISK SUGKOPPSUTSUG
Obs: termen "extraktor" kommer att användas i följande text.

1. INTRODUKTION OCH ALLMÄN BESKRIVNING
Extraktorn låter dig försiktigt dra ut bucklor och fördjupningar utan att skada målade ytor.
VARNING! För sin drift kräver utsuget en tryckluftstillförsel motsvarande det optimala maxvärdet på 11.3 bar.
De halkfria handtagen och dess form säkerställer ett bekvämt tvåhandsgrepp och exakt positionering under hela arbetsfasen.

2. TEKNISKA DATA
2.1 DATAPLATTA (Fig. A)
De viktigaste uppgifterna för användning och prestanda för extraktorn är sammanfattade på egenskapsskylten med följande betydelse:
1 - Tillverkarens namn och adress.
2 - Modellnamn.
3 - Batchnummer med tillverkningsår.
4 - Tryckluftssymbol.
5 - Nominellt tryck.
6 - Säkerhetssymboler.
Obs: Exemplet som visas är en indikation på betydelsen av symbolerna och figurerna; de exakta värdena för den tekniska informationen för den extraktor som du har måste hittas direkt på dataskylten som sitter på själva extraktorn.

3. BESKRIVNING AV EXTRAKTORN (Fig. B)
1 - PÅ/AV-ventil.
2 - Handtag.
3 - Luftanslutning.
4 - Luft/ljuddämpare avgas.
5 - Glidhammare.

3.1 TILLBEHÖR (Fig. C)
1 - Krok.
2 - Sugkopp Ø75mm.
3 - Sugkopp Ø100mm.
4 - Sugkopp Ø125mm.

4. INSTALLATION OCH SÄKERHET

VARNING! UTFÖR ALLA FÖRBEREDELSER AV EXTRAKTOR MED EXPERT ELLER KVALIFICERAD PERSONAL.
DEN GOD SÄKERA FUNKTIONEN AV DETTA PNEUMATISKA VERKTYG ÄR UNDERKÄNT AV KORREKT MONTERING AV TILLBEHÖREN, DE JUSTERINGAR SOM ANGES EFTER DENNA PARAGRAF OCH SÄKERHETSINSTRUKTIONERNA I DENNA MANUAL.

VARNING! Var uppmärksam på symbolerna på utdragaren, symbolerna för allmän uppmärksamhet vid användning av utdragaren och typskylten med information om verktygets korrekta användningsvärden.

4.1 Idrifttagning
UPPMÄRKSAMHET! verktyget får inte användas som anordning eller tillbehör för att lyfta laster och/eller personer.
UPPMÄRKSAMHET! Kontrollera verktygets allmänna skick före varje användning. Om någon komponent är sliten eller skadad, byt ut den omedelbart.
UPPMÄRKSAMHET! Undvik kontakt med spänningsförande utrustning eftersom det pneumatiska verktyget inte är isolerat.
UPPMÄRKSAMHET! Var uppmärksam på hala ytor och tryckluftsledningens hydraulslangar, i själva verket är halka, snubblar och fall de främsta orsakerna till olyckor på arbetsplatsen.
UPPMÄRKSAMHET! Se till att det inte finns några elektriska kablar, gasledningar, etc. som kan orsaka fara om de skadas genom användning av utsug.

UPPMÄRKSAMHET! Se till att:
- **ett stort operativt område fritt från hinder finns runt arbetsområdet.**
- **fri tillgång till arbetsområdet förhindras.**
- **det är bra belysning.**
- **det stycke som ska behandlas är ordentligt blockerat innan extraktorn används.**

4.1.1 Tryckluftsledning (FIG. D)
UPPMÄRKSAMHET! Tillförselledningen för tryckluft måste vara utrustad med en tryckregulator med en tryckmätare som är nödvändig för att reglera trycket på luften som kommer in i verktyget. Tillförseltrycket för tryckluft får inte vara högre än det högsta tillåtna värdet för drift av utsug, se tekniska data.

UPPMÄRKSAMHET! Tillförselledningen ska ha en avstängningsventil som kan aktiveras i nödfall.
Tillförselledningen för tryckluft får inte anslutas direkt till verktygskopplingen, utan en bit böjlig slang måste placeras mellan verktyget och huvudledningen. Längden på detta segment måste vara större än 500 mm (Fig. E). Applicera sedan en lämplig snabbkoppling för tryckluft till utsugsluftanslutningen.

4.1.2 Montering/byte av tillbehör (Fig. F)

VARNING! Vid montering/byte av sugkoppar/krok, se till att tryckluft inte är ansluten till verktyget.
- Ta bort skyddskåpan på stången som hammaren glider på (1), ta en sugkopp/krok, i sin tur ta bort sin egen skyddskåpa (2) och skruva fast den på stången genom att vrida moturs (3).
- I det specifika fallet med sugkoppar, ta även bort (4) motsvarande skyddsanordning.

Utför punkterna 1 till 4 i omvänd ordning för att byta ut den använda sugkoppen med ett annat tillbehör.

5. ANVÄNDNING
5.1 Lufttillförselanslutning
För att använda den pneumatiska utsugaren korrekt, respektera alltid det maximala trycket på 11.3 bar. Förse det pneumatiska verktyget med ren, kondensfri luft.
För högt tryck eller närvaro av fukt i tilluften minskar livslängden på mekaniska delar och kan orsaka skador på verktyget.

5.2 Starta/Stoppa
Innan du startar extraktorn, efter att ha förberett den enligt instruktionerna i avsnitt 4.1 och följande, utför följande steg:
- med ventilkranen placerad vinkelrätt mot luftintaget (OFF), placera sugkoppen på området som ska behandlas/lyftas upp igen;
- vrid ventilkranen 90° (ON) så att sugkoppen, på grund av det skapade

vakuumet, förankras ordentligt i området;
- agera på glidhammaren genom att utföra slag i följd, utan att överdriva med kraft, så att bucklan som finns i området kan dras ut och därför lyftas igen;
- när arbetet är slutfört, sätt tillbaka ventilkranen till utgångsläget (OFF) och ta bort extraktorn;

VARNING! Av säkerhetsskäl, koppla bort tryckluftsledningen från verktyget när det inte används.
VARNING! Tryckluften måste alltid kopplas bort från verktyget innan du utför några kontroller och/eller byter ut tillbehören på själva verktyget.

6. UNDERHÅLL

VARNING! Koppla bort tryckluftsröret innan några kontroller eller justeringar.
Rutinunderhåll kan utföras av en sakkunnig operatör.
Kontrollera att tillbehöret är korrekt fäst efter varje arbetsaktivitet (Fig. F) och se alltid till att det inte lossnar.
Rengör extraktorn regelbundet och utför alltid en visuell kontroll under rengöringsfasen för att upptäcka eventuella problem som rör integriteten hos alla dess delar.
Ta bort damm med en trasa eller mjuk borste.
Håll handtaget rent och fritt från spår av olja.
Använd inte brandfarliga vätskor, rengöringsmedel eller olika lösningsmedel, du kan skada verktyget irreparabelt.
För kontinuerlig och mycket frekvent användning är det viktigt att utföra underhåll efter varje användning, medan om det används med låg eller mycket låg frekvens ska underhåll utföras minst var 6:e månad.
Kontrollera alltid utsugaren för brott, deformationer, sprickor, böjning, krossning, slitage och korrosion.
Kontrollera tryckluftens tryck ofta. För låga värden på tryckluft garanterar inte att utsugaren fungerar korrekt och för höga värden kan skada den. Se värdena på typskylten.
Anteckna alltid utförda kontroller och eventuella reparationer.
Funktionsåtgärder, om de inte är beroende av ordinarie underhåll av utsugaren, måste utföras uteslutande av specialiserad personal, som kontaktar relevant auktoriserad reparationsverkstad.

7. AVFALLSHANTERING
För att skydda miljön, fortsätt enligt gällande lagar i det land där du befinner dig.
När verktyget inte längre kan användas eller repareras, ta det och dess förpackning till en insamlingsplats för återvinning.

(CS)

NÁVOD K POUŽITÍ

POZORNOST! PŘED POUŽITÍM TOHOTO PNEUMATICKÉHO NÁŘADÍ SI POZORNĚ PŘEČTĚTE NÁVOD K POUŽITÍ!

PNEUMATICKÁ PŘÍSAVKA EXTRAKTOR
Poznámka: V dalším textu bude použit výraz „extraktor".

1. ÚVOD A OBECNÝ POPIS
Vysavač umožňuje šetrné vytahování promáčklin a prohlubní bez poškození lakovaných povrchů.
VAROVÁNÍ! Odsavač pro svůj provoz vyžaduje přívod stlačeného vzduchu odpovídající optimální maximální hodnotě 11.3 bar.
Protiskluzové rukojeti a její tvar zajišťují pohodlné obouruční uchopení a přesné polohování po celou pracovní fázi.

2. TECHNICKÉ ÚDAJE
2.1 DATOVÝ ŠTÍTEK (obr. A)
Hlavní údaje týkající se použití a výkonu odsavače jsou shrnuty na typovém štítku s následujícím významem:
1 - Jméno a adresa výrobce.
2 - Název modelu.
3 - Číslo šarže s rokem výroby.
4 - Symbol stlačeného vzduchu.
5 - Jmenovitý tlak.
6 - Bezpečnostní symboly.
Poznámka: Uvedený příklad ukazuje význam symbolů a obrázků; přesné hodnoty technických údajů odsavače, který vlastníte, najdete přímo na štítku s údaji na samotném odsavači.

3. POPIS EXTRAKTORU (obr. B)
1 - ZAP/VYP ventil.
2 - Rukojeť.
3 - Připojení vzduchu.
4 - Výfuk vzduchu/tlumiče.
5 - Posuvné kladivo.

3.1 PŘÍSLUŠENSTVÍ (obr. C)
1 - Háček.
2 - Přísavka Ø75mm.
3 - Přísavka Ø100mm.
4 - Přísavka Ø125mm.

4. INSTALACE A BEZPEČNOST
VAROVÁNÍ! VŠECHNY ČINNOSTI PŘÍPRAVY VYSAVAČE PROVÁDĚJTE S ODBORNÍKEM NEBO KVALIFIKOVANÝM PERSONÁLEM.
DOBRÝ BEZPEČNÝ PROVOZ TOHOTO PNEUMATICKÉHO NÁŘADÍ PODMÍNÁ SPRÁVNOU MONTÁŽ PŘÍSLUŠENSTVÍ, SEŘÍZENÍ UVEDENÉ ZA TÍMTO ODSTAVCEM A BEZPEČNOSTNÍ POKYNY UVEDENÉ V TOMTO NÁVODU.
VAROVÁNÍ! Věnujte pozornost symbolům na odsavači, symbolům týkajícím se obecné pozornosti při používání odsavače a datovému štítku s informacemi o správných hodnotách používání nářadí.

4.1 UVEDENÍ DO PROVOZU
POZORNOST! nářadí se nesmí používat jako zařízení nebo příslušenství pro zvedání břemen a/nebo osob.
POZORNOST! Před každým použitím zkontrolujte celkový stav nářadí. Pokud je některá součást opotřebovaná nebo poškozená, okamžitě ji vyměňte.
POZORNOST! Vyhněte se kontaktu se zařízením pod napětím, protože pneumatické nářadí není izolováno.
POZORNOST! Dávejte pozor na kluzké povrchy a hydraulické hadice vedení stlačeného vzduchu, ve skutečnosti jsou uklouznutí, zakopnutí a pády hlavní příčinou nehod na pracovišti.
POZORNOST! Ujistěte se, že zde nejsou žádné elektrické kabely, plynové potrubí atd., které by mohly způsobit nebezpečí v případě poškození při používání odsavače.
POZORNOST! Ujistit se, že:
- **Kolem pracovního prostoru je zajištěna velká pracovní plocha bez překážek.**
- **je znemožněn volný přístup do pracovního prostoru.**
- **je dobré osvětlení.**
- **před použitím extraktoru je ošetřovaný kus bezpečně zablokován.**

4.1.1 Vedení stlačeného vzduchu (OBR. D)
POZORNOST! Přívodní potrubí stlačeného vzduchu musí být vybaveno regulátorem tlaku s manometrem nutným k regulaci tlaku vzduchu vstupujícího do nářadí. Tlak přívodu stlačeného vzduchu nesmí být vyšší než maximální povolená hodnota pro provoz odsavače, viz technické údaje.
POZORNOST! Přívodní potrubí musí mít uzavírací ventil, který lze aktivovat v případě nouze.
Přívodní vedení stlačeného vzduchu nesmí být připojeno přímo ke spojce nářadí, ale mezi nářadí a hlavní vedení je třeba umístit kus pružné hadice. Délka tohoto segmentu musí být větší než 500 mm (obr. E). Poté na vzduchovou přípojku odsavače nasaďte vhodnou rychlospojku na stlačený vzduch.

4.1.2 Montáž/výměna příslušenství (obr. F)
VAROVÁNÍ! Při montáži/výměně přísavek/háku se ujistěte, že k nářadí není připojen stlačený vzduch.
- Odstraňte ochrannou krytku tyče, po které klouže kladivo (1), vezměte přísavku/háček, následně odstraňte její vlastní ochrannou krytku (2) a přišroubujte ji k tyči otáčením proti směru hodinových ručiček (3).
- V konkrétním případě přísavek odstraňte také (4) odpovídající

ochranné zařízení.
Chcete-li použitou přísavku vyměnit za jiné příslušenství, proveďte body 1 až 4 v opačném pořadí.

5. POUŽÍVEJTE
5.1 Připojení přívodu vzduchu
Pro správné použití pneumatického odsavače vždy dodržujte maximální tlak 11.3 bar. Zásobujte pneumatické nářadí čistým vzduchem bez kondenzace.
Příliš vysoký tlak nebo přítomnost vlhkosti v přiváděném vzduchu snižuje životnost mechanických částí a může způsobit poškození nástroje.

5.2 Spuštění/zastavení
Před spuštěním odsavače, po jeho přípravě podle pokynů v části 4.1 a následujících, proveďte následující kroky:
- s kohoutkem ventilu umístěným kolmo ke vstupu vzduchu (OFF) umístěte přísavku na oblast, která má být ošetřena/zvednuta;
- otočte kohout ventilu o 90° (ZAPNUTO) tak, aby přísavka vlivem vytvořeného podtlaku pevně ukotvila plochu;
- působit na posuvné kladivo prováděním úderů za sebou, aniž by to přehánělo sílu, takže prohlubeň přítomná v oblasti může být vytažena a tudíž znovu zvednuta;
- po dokončení práce vraťte kohout ventilu do výchozí polohy (OFF) a vyjměte extraktor;

VAROVÁNÍ! Z bezpečnostních důvodů odpojte vedení stlačeného vzduchu od nářadí, když jej nepoužíváte.
VAROVÁNÍ! Stlačený vzduch musí být vždy odpojen od nářadí před prováděním jakýchkoli kontrol a/nebo výměnou příslušenství použitého na nářadí samotném.

6. ÚDRŽBA
VAROVÁNÍ! Před jakoukoli kontrolou nebo seřízením odpojte potrubí stlačeného vzduchu.
Běžnou údržbu může provádět odborný operátor.
Po každé pracovní činnosti zkontrolujte správné uchycení příslušenství (obr. F) a vždy se ujistěte, že nedošlo k uvolnění.
Odsavač pravidelně čistěte a během fáze čištění vždy provádějte vizuální kontrolu, abyste odhalili případné problémy týkající se neporušenosti všech jeho částí.
Prach odstraňte hadříkem nebo kartáčem s měkkými štětinami.
Udržujte rukojeť čistou a bez stop oleje.
Nepoužívejte hořlavé kapaliny, saponáty nebo různá rozpouštědla, mohli byste nářadí nenávratně poškodit.
Pro nepřetržité a velmi časté používání je důležité provádět údržbu po každém použití, zatímco pokud se používá s nízkou nebo velmi nízkou frekvencí, musí být údržba prováděna alespoň každých 6 měsíců.
Vždy zkontrolujte vytahovač, zda není zlomený, deformovaný, prasklý, ohýbaný, rozdrcený, opotřebení a koroze.
Často kontrolujte tlak přívodu stlačeného vzduchu. Příliš nízké hodnoty stlačeného vzduchu nezaručují správnou funkci odsavače a příliš vysoké hodnoty jej mohou poškodit. Viz hodnoty na typovém štítku.
Provedené kontroly a případné opravy vždy zaznamenejte.
Zásahy týkající se funkčnosti, pokud nejsou závislé na běžné údržbě odsavače, musí provádět výhradně specializovaný personál s kontaktováním příslušného autorizovaného opravárenského střediska.

7. LIKVIDACE
V zájmu ochrany životního prostředí postupujte podle zákonů platných v zemi, ve které se nacházíte.
Když už nářadí není použitelné nebo opravitelné, odneste jej a jeho obal na sběrné místo k recyklaci.

(HR-SR)

PRIRUČNIK S UPUTAMA

PAŽNJA! PRIJE KORIŠTENJA OVOG PNEUMATSKOG ALATA PAŽLJIVO PROČITAJTE PRIRUČNIK ZA UPORABU!

PNEUMATSKI USISNI EKSTRAKTOR
Napomena: u daljnjem tekstu koristit će se izraz "ekstraktor".

1. UVOD I OPĆI OPIS
Ekstraktor vam omogućuje nježno izvlačenje udubljenja i udubljenja bez oštećenja obojenih površina.
UPOZORENJE! Za svoj rad, ekstraktor zahtijeva dovod komprimiranog zraka koji odgovara optimalnoj maksimalnoj vrijednosti od 11.3 bara.
Neklizajuće ručke i njegov oblik osiguravaju udobno držanje objema rukama i precizno pozicioniranje tijekom cijele faze rada.

2. TEHNIČKI PODACI
2.1 PLOČICA PODATAKA (Sl. A)
Glavni podaci koji se odnose na uporabu i rad ekstraktora sažeti su na pločici s karakteristikama sa sljedećim značenjem:
1 - Naziv i adresa proizvođača.
2 - Naziv modela.
3 - Broj serije s godinom proizvodnje.
4 - Simbol komprimiranog zraka.
5 - Nazivni tlak.
6 - Sigurnosni simboli.
Napomena: prikazani primjer indikativno je značenje simbola i brojki; točne vrijednosti tehničkih podataka ekstraktora u vašem posjedu moraju se pronaći izravno na pločici s podacima na samom ekstraktoru.

3. OPIS EKSTRAKTORA (Sl. B)
1 - ON/OFF ventil.
2 - Ručka.
3 - Zračni priključak.
4 - Ispuh zraka/prigušivača.
5 - Klizni čekić.

3.1 DODATNA OPREMA (Sl. C)
1 - kuka.
2 - Vakuma Ø75 mm.
3 - Vakuma Ø100 mm.
4 - Vakuma Ø125 mm.

4. INSTALACIJA I SIGURNOST
UPOZORENJE! PROVEDITE SVE OPERACIJE PRIPREME EKSTRAKTORA SA STRUČNIM ILI KVALIFICIRANIM OSOBLJEM.
DOBAR SIGURAN RAD OVOG PNEUMATSKOG ALATA PREDMET JE ISPRAVNOG SASTAVLJANJA PRIBORA, PRILAGOĐAVANJA NAVEDENIH NAKON OVOG STAVKA I SIGURNOSNIH UPUTA DANIH U OVOM PRIRUČNIKU.
UPOZORENJE! Obratite pozornost na simbole na izvlakaču, simbole koji se odnose na opću pozornost pri korištenju izvlakača i podatkovnu pločicu s informacijama koje se odnose na točne vrijednosti uporabe alata.

4.1 PUŠTANJE U RAD
PAŽNJA! alat se ne smije koristiti kao uređaj ili pribor za podizanje tereta i/ili ljudi.
PAŽNJA! Prije svake uporabe provjerite opće stanje alata. Ako je bilo koja komponenta istrošena ili oštećena, odmah je zamijenite.
PAŽNJA! Izbjegavajte kontakt s opremom pod naponom jer pneumatski alat nije izoliran.
PAŽNJA! Obratite pozornost na skliske površine i hidraulička crijeva dovoda komprimiranog zraka, zapravo su posklizuća, spoticanja i padovi glavni uzroci nezgoda na radnom mjestu.
PAŽNJA! Uvjerite se da nema električnih kabela, plinskih cijevi itd. koji bi mogli uzrokovati opasnost ako se oštete uporabom ekstraktora.

PAŽNJA! Provjerite sljedeće:
- **oko radnog područja osigurano je veliko operativno područje bez prepreka.**
- **onemogućen je slobodan pristup radnom prostoru.**
- **postoji dobra rasvjeta.**
- **komad koji treba tretirati je sigurno blokiran prije uporabe ekstraktora.**

4.1.1 Cjevovod komprimiranog zraka (SLIKA D)

PAŽNJA! Dovod komprimiranog zraka mora biti opremljen regulatorom tlaka s manometrom potrebnim za reguliranje tlaka zraka koji ulazi u alat. Tlak dovoda komprimiranog zraka ne smije biti veći od najveće dopuštene vrijednosti za rad ekstraktora, vidi tehničke podatke.

PAŽNJA! Opskrbni vod mora imati zaporni ventil koji se može aktivirati u slučaju nužde.

Cjevovod za dovod komprimiranog zraka ne smije biti spojen izravno na spojnicu alata, već se komad savitljivog crijeva mora postaviti između alata i glavnog voda. Duljina ovog segmenta mora biti veća od 500 mm (slika E). Zatim spojite prikladnu brzu spojku za komprimirani zrak na priključak za zrak odsisnika.

4.1.2 Sastavljanje/zamjena pribora (Sl. F)

UPOZORENJE! Tijekom sastavljanja/zamjene usisnih čašica/kuke, pazite da komprimirani zrak nije priključen na alat.

- Uklonite zaštitnu kapicu šipke po kojoj klizi čekić (1), uzmite vakuumsku čašicu/kuku, a zatim uklonite njenu vlastitu zaštitnu kapicu (2) i zavrnite je na šipku okretanjem suprotno od kazaljke na satu (3).
- U posebnom slučaju vakuumskih čašica također uklonite (4) odgovarajući zaštitni uređaj.

Za zamjenu korištene vakuumske čašice drugim dodatkom, izvedite točke 1 do 4 obrnutim redoslijedom.

5. UPOTREBA

5.1 Priključak za dovod zraka

Kako biste ispravno koristili pneumatski ekstraktor, uvijek poštujte maksimalni tlak od 11.3 bara. Opskrbite pneumatski alat čistim zrakom bez kondenzacije.
Pretjerano visok tlak ili prisutnost vlage u dovodnom zraku smanjuje vijek trajanja mehaničkih dijelova i može uzrokovati oštećenje alata.

5.2 Pokretanje/zaustavljanje

Prije pokretanja ekstraktora, nakon što ste ga pripremili prema uputama u odjeljku 4.1 i sljedećim, provedite sljedeće korake:
- s slavinom ventila postavljenom okomito na ulaz zraka (ISKLJUČENO), postavite vakuumsku čašicu na područje koje se tretira/podiže;
- okrenite slavinu ventila za 90° (UKLJUČENO) tako da se vakuumska čašica, zbog stvorenog vakuuma, čvrsto pričvrsti za područje;
- djelovati na klizni čekić uzastopnim udarcima, bez pretjerivanja sa snagom, kako bi se udubljenje koje se nalazi na tom području moglo izvući i time ponovno podići;
- nakon završetka radova vratite slavinu ventila u početni položaj (ISKLJUČENO) i izvadite ekstraktor;

UPOZORENJE! Iz sigurnosnih razloga odspojite cijev komprimiranog zraka s alata kada se ne koristi.

UPOZORENJE! Komprimirani zrak uvijek mora biti isključen iz alata prije provođenja bilo kakvih provjera i/ili zamjene dodataka koji se nalaze na samom alatu.

6. ODRŽAVANJE

UPOZORENJE! Prije bilo kakvih provjera ili podešavanja, odvojite cijev za komprimirani zrak.

Rutinsko održavanje može obavljati stručni operater.
Provjerite pravilno pričvršćenje pribora nakon svake radne aktivnosti (Sl. F) i uvijek provjerite da nema labavosti.
Redovito čistite ekstraktor i tijekom faze čišćenja uvijek izvršite vizualnu provjeru kako biste otkrili probleme koji se odnose na integritet svih njegovih dijelova.
Uklonite prašinu pomoću krpe ili četke s mekim čekinjama.
Držite ručku čistom i bez tragova ulja.
Nemojte koristiti zapaljive tekućine, deterdžente ili razna otapala, jer biste mogli nepopravljivo oštetiti alat.
Za kontinuiranu i vrlo čestu uporabu važno je održavanje provoditi nakon svake uporabe, dok ako se koristi s malom ili vrlo malom učestalošću održavanje je potrebno provoditi najmanje svakih 6 mjeseci.
Uvijek provjerite ima li ekstraktora lomova, deformacija, pukotina, savijanja, gnječenja, istrošenosti i korozije.
Često provjeravajte dovodni tlak komprimiranog zraka. Preniske vrijednosti komprimiranog zraka ne jamče ispravan rad ekstraktora, a previsoke ga mogu oštetiti. Pogledajte vrijednosti na pločici s podacima.
Uvijek zabilježite izvršene provjere i sve popravke.
Zahvate koji se odnose na funkcionalnost, ako ne ovise o redovnom održavanju ekstraktora, mora izvoditi isključivo specijalizirano osoblje, kontaktirajući odgovarajući ovlašteni servisni centar.

7. ODLAGANJE

Kako biste zaštitili okoliš, postupajte u skladu sa zakonima koji su na snazi u zemlji u kojoj se nalazite.
Kada se alat više ne može koristiti ili popraviti, odnesite ga i njegovu ambalažu na sabirno mjesto za recikliranje.

(PL)

INSTRUKCJA OBSŁUGI

UWAGA! PRZED UŻYCIEM NARZĘDZIA PNEUMATYCZNEGO NALEŻY DOKŁADNIE PRZECZYTAĆ INSTRUKCJĘ OBSŁUGI!

PNEUMATYCZNY WYCIĄGNIK PRZYssawki
Uwaga: w poniższym tekście będzie używany termin „ekstraktor".

1. WSTĘP I OPIS OGÓLNY

Ekstraktor pozwala delikatnie usunąć wgniecenia i zagłębienia, nie uszkadzając lakierowanych powierzchni.

OSTRZEŻENIE! Odciąg do swojej pracy wymaga zasilania sprężonym powietrzem o optymalnej wartości maksymalnej 11.3 bar.

Antypoślizgowe uchwyty i jej kształt zapewniają wygodny chwyt oburęczny i precyzyjne pozycjonowanie przez całą fazę pracy.

2. DANE TECHNICZNE

2.1 TABLICZKA DANYCH (rys. A)

Główne dane dotyczące użytkowania i wydajności odkurzacza są podsumowane na tabliczce znamionowej i mają następujące znaczenie:
1 - Nazwa i adres producenta.
2 - Nazwa modelu.
3 - Numer partii z rokiem produkcji.
4 - Symbol sprężonego powietrza.
5 - Ciśnienie nominalne.
6 - Symbole bezpieczeństwa.

Uwaga: pokazany przykład ma na celu przedstawienie znaczenia symboli i cyfr; dokładne wartości danych technicznych odkurzacza, który posiadasz, należy znaleźć bezpośrednio na tabliczce znamionowej umieszczonej na samym ekstraktorze.

3. OPIS EKSTRAKTORA (Rys. B)

1 - Zawór włączający/wyłączający.
2 - Uchwyt.
3 - Przyłącze powietrza.
4 - Wylot powietrza/tłumika.
5 - Młotek przesuwny.

3.1 AKCESORIA (rys. C)

1 - Hak.
2 - Przyssawka Ø75mm.
3 - Przyssawka Ø100mm.
4 - Przyssawka Ø125mm.

4. INSTALACJA I BEZPIECZEŃSTWO

OSTRZEŻENIE! WSZYSTKIE CZYNNOŚCI PRZYGOTOWANIA WYCIĄGNIKA WYKONAJ Z EKSPERTEM LUB WYKWALIFIKOWANYM PERSONELEM.

DOBRE BEZPIECZNE DZIAŁANIE TEGO NARZĘDZIA PNEUMATYCZNEGO JEST ZALEŻNE OD PRAWIDŁOWEGO MONTAŻU AKCESORIÓW, REGULACJI WSKAZANYCH PO TYM AkapitIE ORAZ ZASTOSOWANIA WSKAZÓWEK BEZPIECZEŃSTWA PODANYCH W NINIEJSZEJ INSTRUKCJI.

OSTRZEŻENIE! Należy zwrócić uwagę na symbole znajdujące się na ściągaczu, symbole dotyczące ogólnej uwagi podczas użytkowania ściągacza oraz na tabliczce znamionowej zawierającej informacje dotyczące prawidłowych wartości użytkowych narzędzia.

4.1 URUCHOMIENIE

UWAGA! narzędzia nie wolno używać jako urządzenia lub akcesoriów do podnoszenia ładunków i/lub osób.

UWAGA! Przed każdym użyciem należy sprawdzić ogólny stan narzędzia. Jeśli jakikolwiek element jest zużyty lub uszkodzony, należy go natychmiast wymienić.

UWAGA! Unikaj kontaktu ze sprzętem pod napięciem, ponieważ narzędzie pneumatyczne nie jest izolowane.

UWAGA! Zwróć uwagę na śliskie powierzchnie i węże hydrauliczne linii sprężonego powietrza, w rzeczywistości poślizgi, potknięcia i upadki są głównymi przyczynami wypadków w miejscu pracy.

UWAGA! Upewnij się, że nie ma żadnych kabli elektrycznych, rur gazowych itp., które mogłyby spowodować zagrożenie w przypadku uszkodzenia w wyniku użytkowania odkurzacza.

UWAGA! Upewnij się, że:

- **Wokół miejsca pracy zapewniony jest duży obszar operacyjny wolny od przeszkód.**
- **uniemożliwia swobodny dostęp do obszaru roboczego.**
- **jest dobre oświetlenie.**
- **element przeznaczony do obróbki jest bezpiecznie zablokowany przed użyciem ekstraktora.**

4.1.1 Przewód sprężonego powietrza (RYS. D)

UWAGA! Linia doprowadzająca sprężone powietrze musi być wyposażona w regulator ciśnienia z manometrem niezbędny do regulacji ciśnienia powietrza wchodzącego do narzędzia. Ciśnienie zasilania sprężonym powietrzem nie może być wyższe od wartości maksymalnej dopuszczalnej dla pracy odkurzacza, patrz dane techniczne.

UWAGA! Linia zasilająca musi być wyposażona w zawór odcinający, który można uruchomić w sytuacji awaryjnej.

Przewód doprowadzający sprężone powietrze nie może być podłączony bezpośrednio do złącza narzędzia, lecz pomiędzy narzędziem a przewodem głównym należy umieścić kawałek elastycznego węża. Długość tego odcinka musi być większa niż 500 mm (rys. E). Następnie nałożyć odpowiednią szybkozłączkę do sprężonego powietrza na przyłącze powietrza odkurzacza.

4.1.2 Montaż/wymiana akcesoriów (rys. F)

OSTRZEŻENIE! Podczas montażu/wymiany przyssawek/haka należy zwrócić uwagę, aby do narzędzia nie było podłączone sprężone powietrze.

- Zdjąć kapturek ochronny z pręta, po którym ślizga się młotek (1), wziąć przyssawkę/hak, zdejmując kolejno własny kapturek ochronny (2) i przykręcić go do pręta obracając go w kierunku przeciwnym do ruchu wskazówek zegara (3).
- W konkretnym przypadku przyssawek należy również usunąć (4) odpowiednie urządzenie zabezpieczające.

Aby wymienić używaną przyssawkę na inne akcesorium, wykonaj punkty 1 do 4 w odwrotnej kolejności.

5. UŻYWAJ

5.1 Podłączenie zasilania powietrzem

Aby prawidłowo używać odkurzacza pneumatycznego, należy zawsze przestrzegać maksymalnego ciśnienia wynoszącego 11.3 bara. Zasilaj narzędzie pneumatyczne czystym, wolnym od kondensatu powietrzem.

Zbyt wysokie ciśnienie lub obecność wilgoci w powietrzu nawiewanym skraca żywotność części mechanicznych i może spowodować uszkodzenie narzędzia.

5.2 Uruchamianie/zatrzymywanie

Przed uruchomieniem ekstraktora, po jego przygotowaniu zgodnie z instrukcjami zawartymi w rozdziale 4.1 i następnych, należy wykonać następujące czynności:

- mając kurek zaworu ustawiony prostopadle do wlotu powietrza (OFF), przyłóż przyssawkę do obszaru, który ma być poddawany zabiegowi/uniesienia;
- obrócić zawór zaworu o 90° (ON), tak aby przyssawka, dzięki wytworzonemu podciśnieniu, mocno zakotwiczyła się w obszarze;
- oddziaływać na młotek ślizgowy, wykonując kolejne uderzenia, bez nadmiernej siły, tak aby wgniecenie obecne w danym miejscu można było usunąć, a tym samym ponownie podnieść;
- po zakończeniu pracy ustawić kurek zaworu w pozycji wyjściowej (OFF) i zdjąć odsysacz;

OSTRZEŻENIE! Ze względów bezpieczeństwa należy odłączyć przewód sprężonego powietrza od narzędzia, gdy nie jest ono używane.

OSTRZEŻENIE! Przed przystąpieniem do jakichkolwiek kontroli i/lub wymiany akcesoriów zamontowanych na narzędziu należy zawsze odłączyć sprężone powietrze od narzędzia.

6. KONSERWACJA

OSTRZEŻENIE! Przed jakąkolwiek kontrolą lub regulacją należy odłączyć przewód sprężonego powietrza.

Rutynową konserwację może wykonywać doświadczony operator.

Po każdej czynności roboczej należy sprawdzić prawidłowe zamocowanie osprzętu (rys. F) i zawsze upewnić się, że nie ma poluzowań.

Regularnie czyść ekstraktor, a podczas fazy czyszczenia zawsze przeprowadzaj kontrolę wzrokową, aby wykryć wszelkie problemy związane ze integralnością wszystkich jego części.

Usuń kurz za pomocą szmatki lub szczotki z miękkim włosiem.

Utrzymuj uchwyt w czystości i wolny od śladów oleju.

Nie używaj łatwopalnych płynów, detergentów ani różnych rozpuszczalników, możesz nieodwracalnie uszkodzić narzędzie.

Przy ciągłym i bardzo częstym użytkowaniu ważne jest, aby konserwację przeprowadzić po każdym użyciu, natomiast w przypadku użytkowania z małą lub bardzo małą częstotliwością konserwację należy przeprowadzać przynajmniej co 6 miesięcy.

Zawsze sprawdzaj ekstraktor pod kątem pęknięć, odkształceń, pęknięć, zgięć, zgnieceń, zużycia i korozji.

Często sprawdzaj ciśnienie zasilania sprężonym powietrzem. Zbyt niskie wartości sprężonego powietrza nie gwarantują prawidłowej pracy odkurzacza, a zbyt wysokie mogą spowodować jego uszkodzenie. Patrz wartości na tabliczce znamionowej.

Zawsze zapisuj przeprowadzone kontrole i wszelkie naprawy.

Interwencje związane z funkcjonalnością, jeśli nie są zależne od zwykłej konserwacji odkurzacza, mogą być wykonywane wyłącznie przez wyspecjalizowany personel, kontaktując się z odpowiednim autoryzowanym serwisem.

7. UTYLIZACJA

Aby chronić środowisko, postępuj zgodnie z przepisami obowiązującymi w kraju, w którym się znajdujesz.

Jeżeli narzędzie nie nadaje się już do użytku lub naprawy, należy je wraz z opakowaniem oddać do punktu zbiórki w celu recyklingu.

(FI)

KÄYTTÖOHJE

HUOMIO! LUE KÄYTTÖOHJE HUOLELLISESTI ENNEN TÄMÄN PNEUMAATISEN TYÖKALUN KÄYTTÖÄ!

PNEUMAATTINEN IMUKUPIPUOTO
Huomautus: termiä "imuri" käytetään seuraavassa tekstissä.

1. JOHDANTO JA YLEINEN KUVAUS
Poistolaitteen avulla voit poistaa kolhuja ja painaumia hellävaraisesti vahingoittamatta maalattuja pintoja.

VAROITUS! Imutin tarvitsee toimintaansa varten paineilmasyötön, joka vastaa optimaalista maksimiarvoa 11.3 bar.

Liukumattomat kahvat ja sen muoto takaavat mukavan kahden käden otteen ja tarkan asennon koko työvaiheen ajan.

2. TEKNISET TIEDOT
2.1 TIETOKILVE (kuva A)
Tärkeimmät imurin käyttöä ja suorituskykyä koskevat tiedot on koottu ominaisuuskilveen seuraavasti:
1 - Valmistajan nimi ja osoite.
2 - Mallin nimi.
3 - Eränumero ja valmistusvuosi.
4 - Paineilmasymboli.
5 - Nimellispaine.
6 - Turvasymbolit.
Huomautus: Esitetty esimerkki osoittaa symbolien ja kuvien merkityksen; hallussasi olevan imurin teknisten tietojen tarkat arvot tulee löytyä suoraan itse imurin arvokilvestä.

3. UUTUTIMEN KUVAUS (Kuva B)
1 - ON/OFF-venttiili.
2 - Kahva.
3 - Ilmaliitäntä.
4 - Ilman/äänenvaimentimen pakoputki.
5 - Liukuvasara.

3.1 LISÄVARUSTEET (kuva C)
1 - Koukku.
2 - Imukuppi Ø75 mm.
3 - Imukuppi Ø100mm.
4 - Imukuppi Ø125mm.

4. ASENNUS JA TURVALLISUUS

VAROITUS! SUORITA KAIKKI POISTOJEN VALMISTELUTOIMINNOT ASIANTUNTIJAN TAI PÄTEVÄN HENKILÖSTÖN KANSSA.

TÄMÄN PNEUMAATISEN TYÖKALUN HYVÄ TURVALLINEN KÄYTTÖ ON LISÄVARUSTEIDEN OIKEA KOKOONPANO, TÄMÄN KAPPALAN JÄLKEEN OSATTUJA SÄÄDÖJÄ JA TÄSSÄ KÄSIKIRJASSA ANNETUJA TURVALLISUUSOHJEITA EDELLYTYKSI.

VAROITUS! Kiinnitä huomiota imurin symboleihin, imurin käytössä yleistä huomioita koskeviin symboleihin sekä työkalun oikeisiin käyttöarvoihin liittyviin tietokilpeen.

4.1 KÄYTTÖÖNOTTO

HUOMIO! työkalua ei saa käyttää välineenä tai lisävarusteena kuormien ja/tai ihmisten nostamiseen.

HUOMIO! Tarkista työkalun yleinen kunto ennen jokaista käyttöä. Jos jokin osa on kulunut tai vaurioitunut, vaihda se välittömästi.

HUOMIO! Vältä kosketusta jännitteellisiin laitteisiin, koska paineilmatyökalua ei ole eristetty.

HUOMIO! Kiinnitä huomiota liukkaisiin pintoihin ja paineilmalinjan hydrauliletkuihin, itse asiassa liukastuminen, kompastuminen ja putoaminen ovat pääasiallisia työtapaturmien syitä.

HUOMIO! Varmista, ettei niissä ole sähkökaapeleita, kaasuputkia tms., jotka voivat aiheuttaa vaaran, jos ne vaurioituvat imurin käytöstä.

HUOMIO! Varmista että:
- **työalueen ympärillä on suuri esteetön toiminta-alue.**
- **vapaa pääsy työalueelle on estetty.**
- **on hyvä valaistus.**
- **käsiteltävä kappale on lukittu kunnolla ennen imurin käyttöä.**

4.1.1 Paineilmajohto (KUVA D)

HUOMIO! Paineilman syöttölinja on varustettava paineensäätimellä painemittarilla, joka on tarpeen työkaluun tulevan ilman paineen säätämiseksi. Paineilman syöttöpaine ei saa olla suurempi kuin imurin toiminnalle sallittu enimmäisarvo, katso tekniset tiedot.

HUOMIO! Syöttöjohdossa on oltava sulkuventtiili, joka voidaan aktivoida hätätilanteessa.

Paineilman syöttöjohtoa ei saa kytkeä suoraan työkaluliittimeen, vaan työkalun ja pääjohdon väliin on asetettava joustava letku. Tämän segmentin pituuden on oltava yli 500 mm (kuva E). Kiinnitä sitten sopiva paineilman pikaliitin imurin ilmaliitäntään.

4.1.2 Kokoaminen/lisävarusteen vaihto (kuva F)

VAROITUS! Varmista imukuppien/koukun asennuksen/vaihdon aikana, että paineilmaa ei ole liitetty työkaluun.

- Irrota suojus tangosta, jolla vasara liukuu (1), ota imukuppi/koukku, vuorostaan irrottamalla sen oma suojakorkki (2) ja ruuvaa se tankoon kääntämällä vastapäivään (3).
- Jos kyseessä on imukuppi, irrota (4) myös vastaava suojalaite.

Jos haluat vaihtaa käytetyn imukupin toiseen lisävarusteeseen, suorita kohdat 1-4 päinvastaisessa järjestyksessä.

5. KÄYTÄ
5.1 Ilmansyöttöliitäntä
Noudata aina 11.3 baarin maksimipainetta käyttääksesi pneumaattista imuria oikein. Syötä paineilmatyökaluun puhdasta, kondensoitumatonta ilmaa.
Liian korkea paine tai kosteus tuloilmassa lyhentää mekaanisten osien käyttöikää ja voi vahingoittaa työkalua.

5.2 Käynnistys/pysäytys
Ennen imurin käynnistämistä, kun olet valmistellut sen kohdan 4.1 ja sitä seuraavien ohjeiden mukaisesti, suorita seuraavat vaiheet:
- kun venttiilihana on asetettu kohtisuoraan ilmanottoaukkoon nähden (OFF), aseta imukuppi käsiteltävälle/nostettavalle alueelle;
- käännä venttiilihanaa 90° (ON) niin, että imukuppi kiinnittyy syntyneen alipaineen vuoksi tiukasti alueelle;
- vaikuta liukuvasaraan lyönnillä peräkkäin, liioittelematta voimalla, jotta alueella oleva kolhu voidaan poistaa ja siten nostaa uudelleen;
- kun työ on valmis, palauta venttiilihana alkuasentoon (OFF) ja irrota poistoimuri;

VAROITUS! Turvallisuussyistä irrota paineilmajohto työkalusta, kun se ei ole käytössä.

VAROITUS! Paineilma on aina irrotettava työkalusta ennen kuin teet tarkistuksia ja/tai vaihdat itse työkaluun kiinnitetyt lisävarusteet.

6. HUOLTO

VAROITUS! Irrota paineilmaputki ennen tarkastuksia tai säätöjä.

Rutiinihuollon voi suorittaa asiantunteva käyttäjä.
Tarkista lisävarusteen oikea kiinnitys jokaisen työskentelyn jälkeen (kuva F) ja varmista aina, ettei siinä ole löystymistä.
Puhdista imuri säännöllisesti ja suorita puhdistusvaiheen aikana aina silmämääräinen tarkastus havaitaksesi kaikki sen osien eheyteen liittyvät ongelmat.
Poista pöly rievulla tai pehmeällä harjalla.
Pidä kahva puhtaana ja puhtaana öljyjäämistä.
Älä käytä syttyviä nesteitä, pesuaineita tai erilaisia liuottimia, sillä voit vahingoittaa työkalua peruuttamattomasti.
Jatkuvassa ja erittäin toistuvassa käytössä on tärkeää suorittaa huolto jokaisen käytön jälkeen, kun taas jos sitä käytetään harvoin tai erittäin harvoin, huolto on suoritettava vähintään 6 kuukauden välein.
Tarkista aina imurin murtumien, muodonmuutosten, halkeamien, taipumisen, murskaantumisen, kulumisen ja korroosion varalta.

Tarkista paineilman syöttöpaine usein. Liian alhaiset paineilman arvot eivät takaa imurin oikeaa toimintaa ja liian korkeat arvot voivat vahingoittaa sitä. Katso arvokilven arvot.
Kirjaa aina muistiin tehdyt tarkastukset ja mahdolliset korjaukset.
Toimintoon liittyvät toimenpiteet, elleivät ne ole riippuvaisia imurin tavanomaisesta huollosta, saa suorittaa yksinomaan erikoistunut henkilöstö ottamalla yhteyttä asianomaiseen valtuutettuun korjaamoon.

7. HÄVITTÄMINEN
Ympäristön suojelemiseksi toimi maassasi voimassa olevien lakien mukaisesti.
Kun työkalu ei ole enää käyttökelpoinen tai korjattavissa, vie se ja sen pakkaus keräyspisteeseen kierrätystä varten.

(DA)

BRUGERVEJLEDNING

OPMÆRKSOMHED! FØR DU BRUGER DETTE PNEUMATISKE VÆRKTØJ, LÆS INSTRUKTIONSMANUALEN OMHYGGELIGT!

PNEUMATISK SUGEKOPSUGSUG
Bemærk: Udtrykket "udtrækker" vil blive brugt i den følgende tekst.

1. INTRODUKTION OG GENEREL BESKRIVELSE
Udsugningen giver dig mulighed for skånsomt at fjerne buler og fordybninger uden at beskadige malede overflader.
ADVARSEL! Til sin drift kræver udsugningen en trykluftforsyning svarende til den optimale maksimale værdi på 11.3 bar.
De skridsikre håndtag og dens form sikrer et behageligt tohåndsgreb og præcis positionering gennem hele arbejdsfasen.

2. TEKNISKE DATA
2.1 DATAPLATE (Fig. A)
De vigtigste data vedrørende brugen og ydeevnen af ekstraktoren er opsummeret på karakteristikpladen med følgende betydning:
1 - Fabrikantens navn og adresse.
2 - Modelnavn.
3 - Batchnummer med fremstillingsår.
4 - Trykluftsymbol.
5 - Nominelt tryk.
6 - Sikkerhedssymboler.
Bemærk: Det viste eksempel er vejledende for betydningen af symbolerne og figurerne; de nøjagtige værdier af de tekniske data for den ekstraktor, du er i besiddelse af, skal findes direkte på datapladen, der er påsat selve udtrækkeren.

3. BESKRIVELSE AF EXTRAKTOREN (Fig. B)
1 - ON/OFF ventil.
2 - Håndtag.
3 - Lufttilslutning.
4 - Luft/lyddæmper udstødning.
5 - Glidehammer.

3.1 TILBEHØR (Fig. C)
1 - Krog.
2 - Sugekop Ø75mm.
3 - Sugekop Ø100mm.
4 - Sugekop Ø125mm.

4. INSTALLATION OG SIKKERHED
ADVARSEL! UDFØR ALLE FORBEREDELSER AF EKSTRAKTOREN MED EKSPERTEN ELLER KVALIFICERET PERSONAL.
DEN GODE SIKRE BETJENING AF DETTE PNEUMATISKE VÆRKTØJ ER UNDERLAGT DEN KORREKT SAMLING AF TILBEHØRET, JUSTERINGERNE ANGIVET EFTER DETTE AFSNIT OG SIKKERHEDSINSTRUKTIONERNE I DENNE MANUAL.
ADVARSEL! Vær opmærksom på symbolerne på emhætten, symbolerne vedrørende generel opmærksomhed ved brug af emhætten og typeskiltet med informationer vedrørende værktøjets korrekte brugsværdier.

4.1 IDRIFTSÆTNING
OPMÆRKSOMHED! værktøjet må ikke bruges som anordning eller tilbehør til løft af byrder og/eller personer.
OPMÆRKSOMHED! Før hver brug skal du kontrollere værktøjets generelle tilstand. Hvis en komponent er slidt eller beskadiget, skal den omgående udskiftes.
OPMÆRKSOMHED! Undgå kontakt med strømførende udstyr, da det pneumatiske værktøj ikke er isoleret.
OPMÆRKSOMHED! Vær opmærksom på glatte overflader og trykluftledningens hydraulikslanger, faktisk er glid, snubler og fald hovedårsagerne til ulykker på arbejdspladsen.
OPMÆRKSOMHED! Sørg for, at der ikke er elektriske kabler, gasrør osv., som kan forårsage fare, hvis de bliver beskadiget ved brug af udsugningen.
OPMÆRKSOMHED! Sørg for at:
- **der er et stort operationsområde fri for hindringer omkring arbejdsområdet.**
- **fri adgang til arbejdsområdet forhindres.**
- **der er god belysning.**
- **stykket, der skal behandles, er forsvarligt blokeret, før udtrækket tages i brug.**

4.1.1 Trykluftledning (FIG. D)
OPMÆRKSOMHED! Trykluftforsyningsledningen skal være udstyret med en trykregulator med en trykmåler, der er nødvendig for at regulere trykket af den luft, der kommer ind i værktøjet. Trykluftilførselstrykket må ikke være højere end den maksimalt tilladte værdi for udsugningens drift, se tekniske data.
OPMÆRKSOMHED! Forsyningsledningen skal have en afspærringsventil, der kan aktiveres i nødstilfælde.
Trykluftilførselsledningen må ikke tilsluttes direkte til værktøjskoblingen, men der skal placeres et stykke fleksibel slange mellem værktøjet og hovedledningen. Længden af dette segment skal være større end 500 mm (fig. E). Påfør derefter en passende lynkobling for trykluft til udsugningens lufttilslutning.

4.1.2 Montering/udskiftning af tilbehør (fig. F)
ADVARSEL! Under montering/udskiftning af sugekopper/krog skal det sikres, at trykluft ikke er tilsluttet værktøjet.
- Fjern beskyttelseshætten på stangen, som hammeren glider på (1), tag en sugekop/krog, og fjern dens egen beskyttelseshætte (2) og skru den fast på stangen ved at dreje mod uret (3).
- I det konkrete tilfælde af sugekopper skal du også fjerne (4) den tilsvarende beskyttelsesanordning.

Udfør punkt 1 til 4 i omvendt rækkefølge for at udskifte den brugte sugekop med et andet tilbehør.

5. BRUG
5.1 Lufttilslutning
For at bruge den pneumatiske aftrækker korrekt, skal du altid overholde det maksimale tryk på 11.3 bar. Forsyn det pneumatiske værktøj med ren, kondensfri luft.
For højt tryk eller tilstedeværelsen af fugt i indblæsningsluften reducerer levetiden af mekaniske dele og kan forårsage beskadigelse af værktøjet.

5.2 Start/stop
Før du starter udsugningsmaskinen, efter at have klargjort den i henhold til instruktionerne i afsnit 4.1 og følgende, skal du udføre følgende trin:
- med ventilhanen placeret vinkelret på luftindtaget (OFF), placer sugekoppen på det område, der skal behandles/genløftes;
- drej ventilhanen 90° (ON), så sugekoppen, på grund af det dannede vakuum, forankres fast til området;
- virke på glidehammeren ved at udføre slag i rækkefølge, uden at overdrive med kraft, så den bule, der er til stede i området, kan trækkes ud og derfor løftes igen;
- når arbejdet er afsluttet, sættes ventilhanen tilbage til udgangspositionen (OFF) og udsugningen fjernes;

ADVARSEL! Af sikkerhedsmæssige årsager skal du afbryde trykluftslangen fra værktøjet, når det ikke er i brug.

ADVARSEL! Trykluften skal altid afbrydes fra værktøjet, før der udføres kontrol og/eller udskiftning af tilbehøret på selve værktøjet.

6. VEDLIGEHOLDELSE

ADVARSEL! Før enhver kontrol eller justering afmonteres trykluftrøret.

Rutinemæssig vedligeholdelse kan udføres af en ekspert operatør.
Kontroller den korrekte fastgørelse af tilbehøret efter hver arbejdsaktivitet (Fig. F), og sørg altid for, at der ikke løsnes.
Rengør emhætten regelmæssigt, og udfør altid en visuel kontrol under rengøringsfasen for at opdage eventuelle problemer i forbindelse med integriteten af alle dens dele.
Fjern støv med en klud eller blød børste.
Hold håndtaget rent og fri for spor af olie.
Brug ikke brændbare væsker, rengøringsmidler eller forskellige opløsningsmidler, da du kan beskadige værktøjet uopretteligt.
Ved kontinuerlig og meget hyppig brug er det vigtigt at udføre vedligeholdelse efter hver brug, mens hvis det bruges med lav eller meget lav frekvens, skal der udføres vedligeholdelse mindst hver 6. måned.
Kontroller altid emhætten for brud, deformationer, revner, bøjning, knusning, slitage og korrosion.
Kontroller trykluftforsyningstrykket ofte. For lave værdier af trykluft garanterer ikke udsugningens korrekte funktion, og for høje værdier kan beskadige den. Se datapladeværdierne.
Notér altid de udførte kontroller og eventuelle reparationer.
Indgreb vedrørende funktionalitet, hvis de ikke er afhængige af almindelig vedligeholdelse af emhætten, må udelukkende udføres af specialiseret personale, der kontakter det relevante autoriserede reparationscenter.

7. BORTSKAFFELSE

For at beskytte miljøet skal du følge de gældende love i det land, hvor du befinder dig.
Når værktøjet ikke længere kan bruges eller repareres, skal du aflevere det og dets emballage til et indsamlingssted til genbrug.

(NO)

INSTRUKSJONSHÅNDBOK

MERK FØLGENDE! FØR DU BRUKER DETTE PNEUMATISKE VERKTØYET, LES BRUKSANVISNINGEN NØYE!

PNEUMATISK SUGEKOPPETRAKT
Merk: begrepet "avtrekker" vil bli brukt i følgende tekst.

1. INNLEDNING OG GENERELL BESKRIVELSE

Avtrekkeren lar deg skånsomt trekke ut bulker og fordypninger uten å skade malte overflater.

ADVARSEL! For driften krever avtrekket en trykklufttilførsel tilsvarende den optimale maksimalverdien på 11.3 bar.

De sklisikre håndtakene og dens form sikrer et komfortabelt tohåndsgrep og presis posisjonering gjennom hele arbeidsfasen.

2. TEKNISKE DATA

2.1 DATAPLATE (Fig. A)

Hoveddataene knyttet til bruken og ytelsen til avtrekkeren er oppsummert på egenskapsplaten med følgende betydning:
1 - Navn og adresse til produsenten.
2 - Modellnavn.
3 - Batchnummer med produksjonsår.
4 - Trykkluftsymbol.
5 - Nominelt trykk.
6 - Sikkerhetssymboler.

Merk: Eksemplet som vises er en indikasjon på betydningen av symbolene og figurene; de nøyaktige verdiene for de tekniske dataene til avtrekkeren i din besittelse må finnes direkte på dataplaten som er påført selve avtrekkeren.

3. BESKRIVELSE AV EKSTRAKTOREN (Fig. B)

1 - PÅ/AV ventil.
2 - Håndtak.
3 - Lufttilkobling.
4 - Luft/lyddemper eksos.
5 - Glidehammer.

3.1 TILBEHØR (Fig. C)

1 - Krok.
2 - Sugekopp Ø75mm.
3 - Sugekopp Ø100mm.
4 - Sugekopp Ø125mm.

4. INSTALLASJON OG SIKKERHET

ADVARSEL! UTFØR ALLE FORBEREDELSER AV EKSTRAKTOR MED EKSPERT ELLER KVALIFISERT PERSONAL.

DEN GODE SIKRE DRIFTEN AV DETTE PNEUMATISKE VERKTØYET ER UNDERLAGT RIKTIG MONTERING AV TILBEHØRET, JUSTERINGENE INDISERT ETTER DETTE AVSNITTET OG SIKKERHETSINSTRUKSJONENE I DENNE HÅNDBOKEN.

ADVARSEL! Vær oppmerksom på symbolene på avtrekkeren, symbolene for generell oppmerksomhet ved bruk av avtrekkeren og typeskiltet med informasjon om riktige bruksverdier for verktøyet.

4.1 Igangkjøring

MERK FØLGENDE! verktøyet må ikke brukes som en enhet eller tilbehør for løfting av last og/eller personer.

MERK FØLGENDE! Før hver bruk, sjekk den generelle tilstanden til verktøyet. Hvis en komponent er slitt eller skadet, skift den ut umiddelbart.

MERK FØLGENDE! Unngå kontakt med strømførende utstyr da det pneumatiske verktøyet ikke er isolert.

MERK FØLGENDE! Vær oppmerksom på glatte overflater og hydraulikkslangene til trykklufttledningen, faktisk er sklir, snubler og fall hovedårsakene til ulykker på arbeidsplassen.

MERK FØLGENDE! Pass på at det ikke finnes elektriske kabler, gassrør osv. som kan forårsake fare hvis de blir skadet ved bruk av avtrekkeren.

MERK FØLGENDE! Sørge for at:
- **et stort operasjonsområde fritt for hindringer er tilgjengelig rundt arbeidsområdet.**
- **fri tilgang til arbeidsområdet hindres.**
- **det er god belysning.**
- **stykket som skal behandles er forsvarlig blokkert før avtrekkeren tas i bruk.**

4.1.1 Trykklufttledning (FIG. D)

MERK FØLGENDE! Tilførselsledningen for trykkluft må være utstyrt med en trykkregulator med en trykkmåler som er nødvendig for å regulere trykket på luften som kommer inn i verktøyet. Trykklufttilførselstrykket må ikke være høyere enn den maksimalt tillatte verdien for drift av avtrekket, se tekniske data.

MERK FØLGENDE! Tilførselsledningen skal ha en avskjæringsventil som kan aktiveres i nødstilfeller.

Trykklufttilførselsledningen må ikke kobles direkte til verktøykoblingen, men et stykke fleksibel slange må plasseres mellom verktøyet og hovedledningen. Lengden på dette segmentet må være større enn 500 mm (fig. E). Påfør deretter en egnet hurtigkobling for trykkluft til avtrekkets lufttilkobling.

4.1.2 Montering/bytte av tilbehør (fig. F)

ADVARSEL! Under montering / utskifting av sugekopper/krok, sørg for at trykkluft ikke er koblet til verktøyet.

- Fjern beskyttelseshetten på stangen som hammeren glir på (1), ta en sugekopp/krok, fjern i sin tur sin egen beskyttelseshette (2) og skru den til stangen ved å vri mot klokken (3).
- I det spesifikke tilfellet med sugekopper, fjern også (4) den tilhørende beskyttelsesanordningen.

For å erstatte sugekoppen som brukes med annet tilbehør, utfør punktene 1 til 4 i motsatt rekkefølge.

5. BRUK

5.1 Tilkobling av lufttilførsel

For å bruke den pneumatiske avtrekkeren riktig, respekter alltid det maksimale trykket på 11.3 bar. Forsyn det pneumatiske verktøyet med ren, kondensfri luft.

For høyt trykk eller tilstedeværelse av fuktighet i tilluften reduserer levetiden til mekaniske deler og kan forårsake skade på verktøyet.

5.2 Start/stopp

Før du starter avtrekkeren, etter å ha klargjort den i henhold til instruksjonene i avsnitt 4.1 og følgende, utfør følgende trinn:

- med ventilkranen plassert vinkelrett på luftinntaket (AV), plasser sugekoppen på området som skal behandles/løftes på nytt;
- vri ventilkranen 90° (PÅ) slik at sugekoppen, på grunn av det dannede vakuumet, forankrer godt til området;
- virke på glidehammeren ved å utføre slag etter hverandre, uten å overdrive med kraft, slik at bulken som er tilstede i området kan trekkes ut og derfor løftes opp igjen;
- når arbeidet er fullført, sett tilbake ventilkranen til utgangsposisjon (AV) og fjern avtrekkeren;

ADVARSEL! Av sikkerhetsgrunner, koble trykkluftledningen fra verktøyet når det ikke er i bruk.

ADVARSEL! Trykkluften må alltid kobles fra verktøyet før du utfører noen kontroller og/eller skifter ut tilbehøret på selve verktøyet.

6. VEDLIKEHOLD

ADVARSEL! Før noen kontroller eller justeringer, koble fra trykkluftrøret.

Rutinemessig vedlikehold kan utføres av en ekspertoperatør.

Kontroller riktig feste av tilbehøret etter hver arbeidsaktivitet (fig. F) og sørg alltid for at det ikke løsner seg.

Rengjør avtrekkeren regelmessig, og utfør alltid en visuell kontroll under rengjøringsfasen for å oppdage eventuelle problemer knyttet til integriteten til alle delene.

Fjern støv med en fille eller myk børste.

Hold håndtaket rent og fritt for spor av olje.

Ikke bruk brennbare væsker, rengjøringsmidler eller forskjellige løsemidler, du kan skade verktøyet uopprettelig.

For kontinuerlig og svært hyppig bruk er det viktig å utføre vedlikehold etter hver bruk, mens dersom det brukes med lav eller svært lav frekvens skal vedlikehold utføres minst hver 6. måned.

Kontroller alltid avtrekkeren for brudd, deformasjoner, sprekker, bøyning, knusing, slitasje og korrosjon.

Kontroller tilførselstrykket for trykkluft ofte. For lave verdier av trykkluft garanterer ikke riktig funksjon av avtrekket og for høye verdier kan skade den. Se verdiene på typeskiltet.

Registrer alltid utførte kontroller og eventuelle reparasjoner.

Inngrep knyttet til funksjonalitet, dersom det ikke er avhengig av ordinært vedlikehold av avtrekkeren, må utelukkende utføres av spesialisert personell som tar kontakt med det aktuelle autoriserte reparasjonssenteret.

7. AVHENDING

For å beskytte miljøet, fortsett i henhold til gjeldende lover i landet du befinner deg i.

Når verktøyet ikke lenger kan brukes eller repareres, ta det og emballasjen til et innsamlingssted for resirkulering.

(SL)

PRIROČNIK ZA UPORABO

POZOR! PRED UPORABO TEGA PNEVMATSKEGA ORODJA POZORNO PREBERITE PRIROČNIK ZA UPORABO!

PNEVMATSKI PRISESALEC

Opomba: v naslednjem besedilu bo uporabljen izraz "ekstraktor".

1. UVOD IN SPLOŠNI OPIS

Ekstraktor vam omogoča, da nežno izvlečete udrtine in vdolbine, ne da bi poškodovali lakirane površine.

OPOZORILO! Ekstraktor za svoje delovanje potrebuje dovod stisnjenega zraka, ki ustreza optimalni maksimalni vrednosti 11.3 bar.

Nedrseči ročaji in njegova oblika zagotavljajo udoben dvoročni oprijem in natančno pozicioniranje skozi celotno fazo dela.

2. TEHNIČNI PODATKI

2.1 PODATKOVNA PLOŠČICA (slika A)

Glavni podatki, ki se nanašajo na uporabo in delovanje ekstraktorja, so povzeti na ploščici s karakteristikami z naslednjim pomenom:

1 - Ime in naslov proizvajalca.
2 - Ime modela.
3 - Številka serije z letom izdelave.
4 - Simbol stisnjenega zraka.
5 - Nazivni tlak.
6 - Varnostni simboli.

Opomba: prikazani primer nakazuje pomen simbolov in številk; Točne vrednosti tehničnih podatkov ekstraktorja, ki ga imate, morate najti neposredno na tablici s podatki, ki je nameščena na samem ekstraktorju.

3. OPIS EKSTRAKTORA (slika B)

1 - VKLOP/IZKLOP ventil.
2 - Ročaj.
3 - Zračna povezava.
4 - Odvod zraka/dušilca.
5 - Drsno kladivo.

3.1 DODATKI (slika C)

1 - Kavelj.
2 - Prisesek Ø75 mm.
3 - Prisesek Ø100mm.
4 - Prisesek Ø125mm.

4. NAMESTITEV IN VARNOST

OPOZORILO! IZVEDITE VSE PRIPRAVE EKSTRAKTORJA S STROKOVNJAKOM ALI KVALIFICIRANIM OSEBJEM.

DOBRO VARNO DELOVANJE TEGA PNEVMATSKEGA ORODJA JE POGOJEVO PRAVILNI SESTAVI DODATKOV, PRILAGODITVAM, NAVEDENIM ZA TEM ODSTAVKOM, IN VARNOSTNIM NAVODILOM V TEM PRIROČNIKU.

OPOZORILO! Bodite pozorni na simbole na odsesovalniku, simbole, ki se nanašajo na splošno pozornost pri uporabi odsesovalnika in podatkovno ploščico s podatki, ki se nanašajo na pravilne vrednosti uporabe orodja.

4.1 ZAGON

POZOR! orodja se ne sme uporabljati kot naprava ali pripomoček za dvigovanje bremen in/ali ljudi.

POZOR! Pred vsako uporabo preverite splošno stanje orodja. Če je katera koli komponenta obrabljena ali poškodovana, jo takoj zamenjajte.

POZOR! Izogibajte se stiku z opremo pod napetostjo, saj pnevmatsko orodje ni izolirano.

POZOR! Bodite pozorni na spolzke površine in hidravlične cevi napeljave za stisnjen zrak, saj so zdrsi, spotikanja in padci glavni vzroki nesreč na delovnem mestu.

POZOR! Prepričajte se, da ni električnih kablov, plinskih cevi itd., ki bi lahko povzročili nevarnost, če bi se poškodovali z uporabo ekstraktorja.

POZOR! Poskrbi da:
- **okoli delovnega območja je zagotovljeno veliko delovno območje brez ovir.**
- **onemogočen prost dostop do delovnega prostora.**
- **obstaja dobra osvetlitev.**
- **kos, ki ga želite obdelati, je pred uporabo ekstraktorja varno blokiran.**

4.1.1 Cev za stisnjen zrak (SL. D)

POZOR! Dovod stisnjenega zraka mora biti opremljen z regulatorjem tlaka z manometrom, ki je potreben za uravnavanje tlaka zraka, ki vstopa v orodje. Tlak dovoda stisnjenega zraka ne sme biti višji od najvišje dovoljene vrednosti za delovanje ekstraktorja, glejte tehnične podatke.

POZOR! Napajalni vod mora imeti zaporni ventil, ki ga je mogoče aktivirati v nujnih primerih.

Cev za dovod stisnjenega zraka ne sme biti priključena neposredno na sklopko orodja, temveč mora biti med orodjem in glavnim vodom nameščen kos gibljive cevi. Dolžina tega segmenta mora biti večja od 500 mm (slika E). Nato namestite ustrezno hitro spojko za stisnjen zrak na zračni priključek odsesovalnika.

4.1.2 Sestavljanje/zamenjava dodatne opreme (slika F)

OPOZORILO! Med montažo/zamenjavo priseskov/kljuke pazite, da na orodje ni priključen stisnjen zrak.

- Odstranite zaščitno kapico palice, po kateri drsi kladivo (1), vzemite prisesek/kavelj, nato odstranite lastno zaščitno kapico (2) in jo privijte na palico tako, da zavrtite v nasprotni smeri urnega kazalca (3).
- V posebnem primeru priseskov odstranite (4) tudi ustrezno zaščitno napravo.

Za zamenjavo uporabljenega priseska z drugim dodatkom izvedite točke 1 do 4 v obratnem vrstnem redu.

5. UPORABA

5.1 Priključek za dovod zraka

Za pravilno uporabo pnevmatskega ekstraktorja vedno upoštevajte največji tlak 11.3 bara. Pnevmatsko orodje oskrbujte s čistim zrakom brez kondenzacije.

Previsok tlak ali prisotnost vlage v dovodnem zraku skrajša življenjsko dobo mehanskih delov in lahko povzroči poškodbe orodja.

5.2 Zagon/ustavitev

Preden zaženete ekstraktor, potem ko ste ga pripravili po navodilih v razdelku 4.1 in naslednjih, izvedite naslednje korake:
- z ventilom, nameščenim pravokotno na dovod zraka (IZKLOP), postavite prisesek na območje, ki ga želite obdelati/povečati;
- obrnite pipo ventila za 90° (VKLOP), da se prisesek zaradi ustvarjenega vakuuma trdno zasidra v območje;
- delujemo na drsno kladivo z zaporednimi udarci, ne da bi pretiravali s silo, tako da lahko udrtino, ki je na tem mestu, izluščimo in s tem ponovno dvignemo;
- po končanem delu vrnite pipo ventila v začetni položaj (IZKLOP) in odstranite ekstraktor;

OPOZORILO! Iz varnostnih razlogov odklopite cev za stisnjen zrak iz orodja, ko ga ne uporabljate.

OPOZORILO! Pred izvajanjem kakršnih koli pregledov in/ali zamenjavo dodatkov, ki so nameščeni na samem orodju, je treba vedno odklopiti stisnjen zrak iz orodja.

6. VZDRŽEVANJE

OPOZORILO! Pred kakršnimi koli pregledi ali nastavitvami odklopite cev za stisnjen zrak.

Redno vzdrževanje lahko izvaja strokovnjak.

Po vsaki delovni dejavnosti preverite pravilno pritrjenost pripomočka (slika F) in se vedno prepričajte, da se ne zrahlja.

Sesalnik redno čistite in med fazo čiščenja vedno opravite vizualni pregled, da ugotovite morebitne težave v zvezi s celovitostjo vseh njegovih delov.

Odstranite prah s krpo ali krtačo z mehkimi ščetinami.

Ročaj naj bo čist in brez sledi olja.

Ne uporabljajte vnetljivih tekočin, detergentov ali raznih topil, saj lahko nepopravljivo poškodujete orodje.

Pri neprekinjeni in zelo pogosti uporabi je pomembno vzdrževanje izvajati po vsaki uporabi, pri nizki ali zelo nizki frekvenci pa vzdrževanje vsaj vsakih 6 mesecev.

Vedno preverite ekstraktor glede zlomov, deformacij, razpok, upogibanja, zmečkanin, obrabe in korozije.

Pogosto preverjajte dovodni tlak stisnjenega zraka. Prenizke vrednosti stisnjenega zraka ne zagotavljajo pravilnega delovanja odsesovalnika, previsoke vrednosti pa ga lahko poškodujejo. Glejte vrednosti na tipski ploščici.

Vedno zabeležite opravljene preglede in vsa popravila.

Posege v zvezi s funkcionalnostjo, če niso odvisni od rednega vzdrževanja odsesovalnika, mora izvajati izključno specializirano osebje, ki se obrne na ustrezni pooblaščeni servisni center.

7. ODSTRANJEVANJE

Za zaščito okolja postopajte v skladu z veljavnimi zakoni v državi, v kateri se nahajate.

Ko orodje ni več uporabno ali ga ni mogoče popraviti, ga skupaj z embalažo odnesite na zbirno mesto za recikliranje.

(SK)

NÁVOD NA POUŽITIE

POZOR! PRED POUŽITÍM TOHTO PNEUMATICKÉHO NÁRADIA SI POZORNE PREČÍTAJTE NÁVOD NA POUŽITIE!

PNEUMATICKÁ PRÍSAVAČKA

Poznámka: V nasledujúcom texte sa bude používať výraz „extraktor".

1. ÚVOD A VŠEOBECNÝ POPIS

Vysávač vám umožňuje jemne vytiahnuť priehlbiny a priehlbiny bez poškodenia lakovaných povrchov.

POZOR! Odsávač pre svoju činnosť vyžaduje prívod stlačeného vzduchu zodpovedajúci optimálnej maximálnej hodnote 11.3 bar.

Protišmykové rukoväte a jej tvar zaisťujú pohodlné držanie obojručnými rukami a presné polohovanie počas celej pracovnej fázy.

2. TECHNICKÉ ÚDAJE

2.1 ŠTÍTOK (obr. A)

Hlavné údaje týkajúce sa použitia a výkonu odsávača sú zhrnuté na typovom štítku s nasledujúcim významom:

1 - Názov a adresa výrobcu.
2 - Názov modelu.
3 - Číslo šarže s rokom výroby.
4 - Symbol stlačeného vzduchu.
5 - Menovitý tlak.
6 - Bezpečnostné symboly.

Poznámka: Uvedený príklad ukazuje význam symbolov a číslic; presné hodnoty technických údajov odsávača, ktorý vlastníte, nájdete priamo na štítku s údajmi na samotnom odsávači.

3. POPIS EXTRAKTORA (obr. B)

1 - ZAP/VYP ventil.
2 - Rukoväť.
3 - Vzduchová prípojka.
4 - Výfuk vzduchu/tlmiča.
5 - Posuvné kladivo.

3.1 PRÍSLUŠENSTVO (obr. C)

1 - Háčik.
2 - Prísavka Ø75mm.
3 - Prísavka Ø100mm.
4 - Prísavka Ø125mm.

4. INŠTALÁCIA A BEZPEČNOSŤ

POZOR! VŠETKY OPERÁCIE NA PRÍPRAVE VYSÁVAČA VYKONÁVAJTE S ODBORNÍKOM ALEBO KVALIFIKOVANÝM PERSONÁLOM.

DOBRÁ BEZPEČNÁ PREVÁDZKA TOHTO PNEUMATICKÉHO NÁRADIA JE PODMIENA SPRÁVNEJ MONTÁŽE PRÍSLUŠENSTVA, ÚPRAV UVEDENÝCH V TOMTO ODSTAVKU A BEZPEČNOSTNÝCH POKYNOV UVEDENÝCH V TOMTO NÁVODE.

POZOR! Venujte pozornosť symbolom na odsávači, symbolom týkajúcim sa všeobecnej pozornosti pri používaní odsávača a štítku s údajmi o správnych

hodnotách používania náradia.

4.1 UVEDENIE DO PREVÁDZKY

POZOR! náradie sa nesmie používať ako zariadenie alebo príslušenstvo na zdvíhanie bremien a/alebo osôb.

POZOR! Pred každým použitím skontrolujte celkový stav náradia. Ak je niektorý komponent opotrebovaný alebo poškodený, okamžite ho vymeňte.

POZOR! Zabráňte kontaktu so zariadením pod napätím, pretože pneumatické náradie nie je izolované.

POZOR! Dávajte pozor na klzké povrchy a hydraulické hadice vedenia stlačeného vzduchu, v skutočnosti sú pošmyknutia, zakopnutia a pády hlavnou príčinou nehôd na pracovisku.

POZOR! Uistite sa, že sa nenachádzajú žiadne elektrické káble, plynové potrubia atď., ktoré by mohli spôsobiť nebezpečenstvo, ak by boli poškodené používaním odsávača.

POZOR! Uistite sa, že:
- **Okolo pracovného priestoru je zabezpečená veľká prevádzková plocha bez prekážok.**
- **je zamedzený voľný prístup do pracovného priestoru.**
- **je tam dobré osvetlenie.**
- **pred použitím odsávača je ošetrovaný kus bezpečne zablokovaný.**

4.1.1 Vedenie stlačeného vzduchu (OBR. D)

POZOR! Prívod stlačeného vzduchu musí byť vybavený regulátorom tlaku s manometrom potrebným na reguláciu tlaku vzduchu vstupujúceho do náradia. Tlak prívodu stlačeného vzduchu nesmie byť vyšší ako maximálna hodnota povolená pre prevádzku odsávača, pozri technické údaje.

POZOR! Prívodné potrubie musí mať uzatvárací ventil, ktorý je možné aktivovať v prípade núdze.

Vedenie prívodu stlačeného vzduchu nesmie byť pripojené priamo k spojke náradia, ale medzi náradím a hlavným vedením je potrebné umiestniť kus ohybnej hadice. Dĺžka tohto segmentu musí byť väčšia ako 500 mm (obr. E). Potom na vzduchovú prípojku odsávača pripevnite vhodnú rýchlospojku na stlačený vzduch.

4.1.2 Montáž/výmena príslušenstva (obr. F)

POZOR! Počas montáže / výmeny prísaviek / háku sa uistite, že k náradiu nie je pripojený stlačený vzduch.

- Odstráňte ochrannú čiapočku tyče, po ktorej sa kladivo posúva (1), vezmite prísavku/háčik, následne odstráňte jej vlastnú ochrannú čiapočku (2) a priskrutkujte ju k tyči otáčaním proti smeru hodinových ručičiek (3).
- V špecifickom prípade prísaviek odstráňte aj (4) príslušné ochranné zariadenie.

Pri výmene použitej prísavky za iné príslušenstvo vykonajte body 1 až 4 v opačnom poradí.

5. POUŽÍVAŤ

5.1 Prípojka prívodu vzduchu

Pre správne používanie pneumatického odsávača vždy dodržujte maximálny tlak 11.3 bar. Pneumatické náradie zásobujte čistým vzduchom bez kondenzácie.

Príliš vysoký tlak alebo prítomnosť vlhkosti v privádzanom vzduchu znižuje životnosť mechanických častí a môže spôsobiť poškodenie nástroja.

5.2 Spustenie/zastavenie

Pred spustením odsávača, po jeho príprave podľa pokynov v časti 4.1 a nasledujúcich, vykonajte nasledujúce kroky:
- s ventilovým kohútikom umiestneným kolmo na prívod vzduchu (OFF) umiestnite prísavku na oblasť, ktorá sa má ošetrovať/zdvíhať;
- otočte ventilový kohútik o 90° (ON) tak, aby prísavka v dôsledku vytvoreného podtlaku pevne zakotvila v oblasti;
- pôsobiť na posuvné kladivo vykonávaním úderov za sebou, bez preháňania so silou, aby sa priehlbina nachádzajúca sa v oblasti mohla vybrať a teda opäť zdvihnúť;
- po dokončení práce vráťte ventilový kohútik do východiskovej polohy (OFF) a vyberte odsávač;

POZOR! Z bezpečnostných dôvodov odpojte vedenie stlačeného vzduchu od náradia, keď ho nepoužívate.

POZOR! Pred vykonaním akýchkoľvek kontrol a/alebo výmenou príslušenstva použitého na samotnom náradí musí byť od náradia vždy odpojený stlačený vzduch.

6. ÚDRŽBA

POZOR! Pred akýmikoľvek kontrolami alebo úpravami odpojte potrubie stlačeného vzduchu.

Bežnú údržbu môže vykonávať odborný operátor.
Po každej pracovnej činnosti skontrolujte správne uchytenie príslušenstva (obr. F) a vždy sa uistite, že nedošlo k uvoľneniu.
Odsávač pravidelne čistite a počas čistiacej fázy vždy vykonávajte vizuálnu kontrolu, aby ste zistili prípadné problémy týkajúce sa celistvosti všetkých jeho častí.
Prach odstráňte handrou alebo kefou s mäkkými štetinami.
Udržujte rukoväť čistú a bez stôp oleja.
Nepoužívajte horľavé kvapaliny, čistiace prostriedky alebo rôzne rozpúšťadlá, mohli by ste náradie nenávratne poškodiť.
Pre nepretržité a veľmi časté používanie je dôležité vykonávať údržbu po každom použití, zatiaľ čo ak sa používa s nízkou alebo veľmi nízkou frekvenciou, údržba sa musí vykonávať aspoň každých 6 mesiacov.
Vždy skontrolujte, či odsávač nie je zlomený, deformovaný, prasknutý, ohnutý, rozdrvený, opotrebovaný a korózny.
Často kontrolujte tlak prívodu stlačeného vzduchu. Príliš nízke hodnoty stlačeného vzduchu nezaručujú správnu funkciu odsávača a príliš vysoké hodnoty ho môžu poškodiť. Pozrite si hodnoty na štítku s údajmi.
Vykonané kontroly a prípadné opravy si vždy zaznamenajte.
Zásahy týkajúce sa funkčnosti, ak nie sú závislé na bežnej údržbe odsávača, musí vykonávať výlučne špecializovaný personál, ktorý kontaktuje príslušné autorizované opravovne.

7. LIKVIDÁCIA

V záujme ochrany životného prostredia postupujte podľa zákonov platných v krajine, v ktorej sa nachádzate.
Keď náradie už nie je použiteľné alebo opraviteľné, odneste ho a jeho obal na zberné miesto na recykláciu.

(HU)

HASZNÁLATI ÚTMUTATÓ

FIGYELEM! A PNEUMATIKUS SZERSZÁM HASZNÁLATA ELŐTT FIGYELMESEN OLVASSA EL A HASZNÁLATI ÚTMUTATÓT!

PNEUMATIKUS SZIVÁVKOHASZÍVÓ
Megjegyzés: a következő szövegben az „elszívó" kifejezést használjuk.

1. BEVEZETÉS ÉS ÁLTALÁNOS LEÍRÁS

Az elszívó lehetővé teszi a horpadások és mélyedések finom eltávolítását a festett felületek károsítása nélkül.

FIGYELEM! Az elszívó működéséhez az optimális 11.3 bar-os maximális értéknek megfelelő sűrített levegő utánpótlást igényel.

A csúszásmentes fogantyúk és formája kényelmes kétkezes fogást és pontos pozícionálást biztosítanak a teljes munkafázisban.

2. MŰSZAKI ADATOK

2.1 ADATLÁBLA (A ábra)

Az elszívó használatára és teljesítményére vonatkozó főbb adatok az adattáblán vannak összefoglalva a következő jelentéssel:
1 - A gyártó neve és címe.
2 - A modell neve.
3 - Tételszám a gyártás évével.
4 - Sűrített levegő szimbólum.
5 - Névleges nyomás.
6 - Biztonsági szimbólumok.

Megjegyzés: A bemutatott példa a szimbólumok és ábrák jelentését jelzi; az Ön birtokában lévő elszívó műszaki adatainak pontos értékeit közvetlenül az elszívóra felhelyezett adattáblán kell megtalálni.

3. AZ EXTRATOR LEÍRÁSA (B. ábra)

1 - BE/KI szelep.
2 - Fogantyú.

3 - Levegő csatlakozás.
4 - Levegő/hangtompító kipufogó.
5 - Tolókalapács.

3.1 TARTOZÉKOK (C ábra)
1 - Horog.
2 - Tapadókorong Ø75 mm.
3 - Tapadókorong Ø100mm.
4 - Tapadókorong Ø125mm.

4. TELEPÍTÉS ÉS BIZTONSÁG

FIGYELEM! MINDEN KISZABÁLYOZÓ ELŐKÉSZÍTÉSI MŰVELETET SZAKÉRTŐ VAGY MINŐSÍTETT SZEMÉLYZETTEL VÉGREHAJT EL.

A PNEUMATIKUS SZERSZÁM JÓ BIZTONSÁGOS MŰKÖDÉSE A TARTOZÉKOK HELYES ÖSSZESZERELÉSÉTŐL, A JELEN BEKEZDÉS UTÁN JELENT BEÁLLÍTÁSOKTÓL ÉS A JELEN KÉZIKÖNYVBEN ADOTT BIZTONSÁGI UTASÍTÁSOKTÓL KÖVETKEZIK.

FIGYELEM! Ügyeljen az elszívón lévő szimbólumokra, az elszívó használatára vonatkozó általános figyelemre és a szerszám helyes használati értékére vonatkozó adattáblára.

4.1 ÜZEMBE HELYEZÉS

FIGYELEM! a szerszámot nem szabad terhek és/vagy emberek emelésére szolgáló eszközként vagy tartozékként használni.

FIGYELEM! Minden használat előtt ellenőrizze a szerszám általános állapotát. Ha valamelyik alkatrész elhasználódott vagy sérült, azonnal cserélje ki.

FIGYELEM! Kerülje a feszültség alatt álló berendezéssel való érintkezést, mivel a pneumatikus szerszám nincs szigetelve.

FIGYELEM! Ügyeljen a csúszós felületekre és a sűrített levegő vezeték hidraulika tömlőire, valójában a megcsúszások, elbotlások és esések a munkahelyi balesetek fő okai.

FIGYELEM! Győződjön meg arról, hogy nincsenek elektromos kábelek, gázcsövek stb., amelyek veszélyt okozhatnak, ha az elszívó használata miatt megsérül.

FIGYELEM! Győződjön meg arról, hogy:
- **a munkaterület körül nagy, akadálymentes működési területet kell biztosítani.**
- **a munkaterületre való szabad belépés akadályozott.**
- **jó világítás van.**
- **az elszívó használata előtt a kezelendő darab biztonságosan le van zárva.**

4.1.1 Sűrített levegő vezeték (D ÁBRA)

FIGYELEM! A sűrítettlevegő-ellátó vezetéket fel kell szerelni a szerszámba belépő levegő nyomásának szabályozásához szükséges nyomásmérővel ellátott nyomásszabályozóval. A sűrített levegő betáplálási nyomása nem lehet nagyobb, mint az elszívó működéséhez megengedett maximális érték, lásd a műszaki adatokat.

FIGYELEM! A tápvezetéknek rendelkeznie kell egy elzárószeleppel, amely vészhelyzetben aktiválható.

A sűrítettlevegő-ellátó vezetéket nem szabad közvetlenül a szerszámcsatlakozóhoz csatlakoztatni, hanem egy hajlékony tömlődarabot kell elhelyezni a szerszám és a fővezeték közé. Ennek a szegmensnek 500 mm-nél nagyobbnak kell lennie (E ábra). Ezután tegyen egy megfelelő sűrített levegő gyorscsatlakozót az elszívó levegőcsatlakozójára.

4.1.2 Összeszerelés/tartozék csere (F ábra)

FIGYELEM! A tapadókorongok/kampók összeszerelése/ cseréje során ügyeljen arra, hogy sűrített levegő ne legyen csatlakoztatva a szerszámhoz.

- Távolítsa el a rúd védősapkáját, amelyen a kalapács csúszik (1), vegyen egy tapadókorongot/kampót, majd vegye le a saját védőkupakját (2), és csavarja rá a rúdra az óramutató járásával ellentétes irányú forgatással (3).
- Tapadókorongok esetén távolítsa el (4) a megfelelő védőberendezést is.

A használt tapadókorong másik tartozékkal való cseréjéhez hajtsa végre az 1–4. pontokat fordított sorrendben.

5. HASZNÁLAT

5.1 Levegőellátás csatlakozása

A pneumatikus elszívó helyes használatához mindig tartsa be a 11.3 bar maximális nyomást. Távolítsa el a pneumatikus szerszámot tiszta, páralecsapódásmentes levegővel.

A túl magas nyomás vagy a befújt levegőben lévő nedvesség csökkenti a mechanikai alkatrészek élettartamát, és károsíthatja a szerszámot.

5.2 Indítás/leállítás

Az elszívó elindítása előtt, miután elkészítette a 4.1 szakaszban és az azt követő utasítások szerint, hajtsa végre a következő lépéseket:
- a levegőbemenetre merőlegesen elhelyezett szelepcsappal (OFF) helyezze a tapadókorongot a kezelendő/újra emelendő területre;
- forgassa el a szelepcsapot 90°-kal (BE), hogy a tapadókorong a keletkező vákuum miatt szilárdan rögzítse a területet;
- hatni a csúszókalapácsra egymás után végrehajtott ütések végrehajtásával, anélkül, hogy az erővel túlzásba vennénk, így a területen lévő horpadás eltávolítható, és így ismét felemelhető;
- a munka befejezése után állítsa vissza a szelepcsapot a kiindulási helyzetbe (OFF), és távolítsa el az elszívót;

FIGYELEM! Biztonsági okokból válassza le a sűrített levegő vezetéket a szerszámról, amikor nem használja.

FIGYELEM! A sűrített levegőt mindig le kell választani a szerszámról, mielőtt bármilyen ellenőrzést végezne és/ vagy magán a szerszámon lévő tartozékokat kicserélné.

6. KARBANTARTÁS

FIGYELEM! Bármilyen ellenőrzés vagy beállítás előtt válassza le a sűrített levegő csövet.

A rendszeres karbantartást szakember végezheti.

Minden munkatevékenység után ellenőrizze a tartozék megfelelő rögzítését (F ábra), és mindig ellenőrizze, hogy nincs-e meglazulás.

Rendszeresen tisztítsa meg az elszívót, és a tisztítási szakaszban mindig végezzen szemrevételezést, hogy észlelje az összes alkatrész épségével kapcsolatos problémákat.

Távolítsa el a port egy ronggyal vagy puha sörtéjű kefével.

A fogantyút tartsa tisztán és olajnyomoktól mentesen.

Ne használjon gyülékony folyadékokat, tisztítószereket vagy különféle oldószereket, mert ezzel helyrehozhatatlanul károsíthatja a szerszámot.

Folyamatos és nagyon gyakori használat esetén fontos a karbantartást minden használat után elvégezni, míg alacsony vagy nagyon alacsony gyakoriságú használat esetén legalább 6 havonta el kell végezni a karbantartást.

Mindig ellenőrizze az elszívót törések, deformációk, repedések, hajlítások, zúzódások, kopások és korróziók szempontjából.

Gyakran ellenőrizze a sűrített levegő betáplálási nyomását. A túl alacsony sűrített levegő értéke nem garantálja az elszívó megfelelő működését, és a túl magas értékek károsíthatják azt. Lásd az adattábla értékeit.

Mindig jegyezze fel az elvégzett ellenőrzéseket és az esetleges javításokat.

A működéssel kapcsolatos beavatkozásokat, ha nem az elszívó szokásos karbantartásától függenek, kizárólag erre szakosodott személyzet végezheti el, kapcsolatba lépve az illetékes márkaszervizzel.

7. ÁRTALMATLANÍTÁS

A környezet védelme érdekében az Ön tartózkodási helye szerinti ország hatályos törvényei szerint járjon el.

Ha a szerszám már nem használható vagy javítható, vigye el a csomagolásával együtt egy gyűjtőhelyre újrahasznosítás céljából.

(LT)

INSTRUKCIJŲ VADOVAS

DĖMESIO! PRIEŠ NAUDOJANT ŠĮ PNEUMATINĮ ĮRANKĮ, AIDŽIAI PERSKAITYKITE NAUDOJIMO INSTRUKCIJĄ!

PNEUMATINIS Slurbimo puodelio ištraukiklis
Pastaba: šiame tekste bus vartojamas terminas „ištraukiklis".

1. ĮVADAS IR BENDRAS APRAŠYMAS
Ištraukiklis leidžia švelniai ištraukti įdubimus ir įdubas, nepažeidžiant dažytų paviršių.

ĮSPĖJIMAS! Kad ištraukiklis veiktų, jam reikalingas suslėgto oro tiekimas, atitinkantis optimalią maksimalią 11.3 baro vertę.

Neslidžios rankenos ir jos forma užtikrina patogų sukibimą dviem rankomis ir tikslų padėties nustatymą per visą darbo etapą.

2. TECHNINIAI DUOMENYS
2.1 DUOMENŲ PLOKŠTELĖ (A pav.)
Pagrindiniai duomenys, susiję su ištraukiklio naudojimu ir veikimu, yra apibendrinti charakteristikų lentelėje su tokia reikšmė:
1 – gamintojo pavadinimas ir adresas.
2 – modelio pavadinimas.
3 – partijos numeris su pagaminimo metais.
4 – Suslėgto oro simbolis.
5 – nominalus slėgis.
6 - Saugos simboliai.
Pastaba: parodytas pavyzdys parodo simbolių ir figūrų reikšmę; tikslias Jūsų turimo ištraukiklio techninių duomenų reikšmes reikia rasti tiesiai ant paties ištraukiklio pritvirtintoje duomenų lentelėje.

3. IŠTRAUKTO APRAŠYMAS (B pav.)
1 – ON/OFF vožtuvas.
2 – rankena.
3 - Oro jungtis.
4 - Oro / duslintuvo išmetimas.
5 - Stumdomas plaktukas.

3.1 PRIEDAI (C pav.)
1 - Kablys.
2 - Siurbtukas Ø75mm.
3 - Siurbtukas Ø100mm.
4 - Siurbtukas Ø125mm.

4. MONTAVIMAS IR SAUGA

ĮSPĖJIMAS! VISAS IŠTRAUKTO PARUOŠIMO OPERACIJAS ATLIKITE SU EKSPERTUOTU AR KVALIFIKUOTU PERSONALU. GERAI SAUGIAI ŠIO PNEUMATINIO ĮRANKIO VEIKIMUI PRIKLAUSO TINKAMAI PRIEDAI, PO ŠIOS PASTRAIPOS NURODYTI REGULIAVIMAI IR SAUGOS INSTRUKCIJOS, PATEIKTOS ŠIAME INSTRUKCIJA.

ĮSPĖJIMAS! Atkreipkite dėmesį į simbolius ant ištraukiklio, simbolius, susijusius su bendru dėmesiu naudojant ištraukiklį, ir duomenų lentelę su informacija apie teisingas įrankio naudojimo vertes.

4.1 PRIEDAS EKSPLOATACIJA

DĖMESIO! įrankis negali būti naudojamas kaip įtaisas ar priedas kroviniams ir (arba) žmonėms kelti.

DĖMESIO! Prieš kiekvieną naudojimą patikrinkite bendrą įrankio būklę. Jei kuri nors dalis yra susidėvėjusi arba pažeista, nedelsdami ją pakeiskite.

DĖMESIO! Venkite kontakto su įtampinga įranga, nes pneumatinis įrankis nėra izoliuotas.

DĖMESIO! Atkreipkite dėmesį į slidžius paviršius ir suspausto oro linijos hidraulines žarnas, iš tikrųjų paslydimai, užkliuvimai ir kritimai yra pagrindinės nelaimingų atsitikimų darbo vietoje priežastys.

DĖMESIO! Įsitikinkite, kad nėra elektros kabelių, dujų vamzdžių ir pan., kurie gali sukelti pavojų, jei juos sugadinsite naudojant ištraukiklį.

DĖMESIO! Įsitikinti, kad:
- **aplink darbo zoną numatyta didelė darbo zona be kliūčių.**
- **neleidžiama laisvai patekti į darbo zoną.**
- **yra geras apšvietimas.**
- **prieš naudojant ištraukiklį, apdorojamas gabalas yra patikimai užblokuotas.**

4.1.1 Suspausto oro linija (D pav.)

DĖMESIO! Suslėgto oro tiekimo linijoje turi būti slėgio reguliatorius su manometru, būtinu į įrankį patenkančio oro slėgiui reguliuoti. Suslėgto oro tiekimo slėgis neturi būti didesnis už didžiausią leistiną ištraukiklio veikimui vertę, žr. techninius duomenis.

DĖMESIO! Tiekimo linijoje turi būti atjungimo vožtuvas, kurį būtų galima įjungti avariniu atveju.

Suspausto oro tiekimo linija neturi būti tiesiogiai prijungta prie įrankio movos, bet tarp įrankio ir pagrindinės linijos turi būti įdėta lanksčios žarnos dalis. Šio segmento ilgis turi būti didesnis nei 500 mm (E pav.). Tada ant ištraukiklio oro jungties uždėkite tinkamą suspausto oro greitąją jungtį.

4.1.2 Surinkimas / priedo keitimas (F pav.)

ĮSPĖJIMAS! Surinkdami / keisdami siurbtukus / kabliuką, įsitikinkite, kad suspaustas oras nėra prijungtas prie įrankio.

- Nuimkite apsauginį strypo, ant kurio slysta plaktukas, dangtelį (1), paimkite siurbtuką / kabliuką, savo ruožtu nuimdami apsauginį dangtelį (2) ir sukdami prieš laikrodžio rodyklę (3) prisukite jį prie strypo.
- Konkrečiu siurbtukų atveju taip pat nuimkite (4) atitinkamą apsaugos įtaisą.

Norėdami pakeisti naudojamą siurbtuką kitu priedu, atlikite 1–4 punktus atvirkštine tvarka.

5. NAUDOTI
5.1 Oro tiekimo jungtis
Norėdami tinkamai naudoti pneumatinį ištraukiklį, visada laikykitės maksimalaus 11.3 baro slėgio. Į pneumatinį įrankį tiekkite švarų orą be kondensato.
Per didelis slėgis arba drėgmė tiekiamame ore sumažina mechaninių dalių tarnavimo laiką ir gali sugadinti įrankį.

5.2 Paleidimas / sustabdymas
Prieš paleisdami ištraukiklį, paruošę jį pagal 4.1 ir toliau pateiktus nurodymus, atlikite šiuos veiksmus:
- kai vožtuvo čiaupas yra statmenai oro įleidimo angai (OFF), pastatykite siurbtuką ant apdorojamos / pakeliamos vietos;
- pasukite vožtuvo čiaupą 90° (ĮJUNGTA), kad siurbtukas dėl susidariusio vakuumo tvirtai prisitvirtintų prie srities;
- veikiant slydimo plaktuką, smūgiai atliekami paeiliui, nepersistengdami su jėga, kad toje vietoje esantis įdubimas būtų ištrauktas ir vėl pakeltas;
- baigę darbą grąžinkite vožtuvo čiaupą į pradinę padėtį (OFF) ir nuimkite ištraukiklį;

ĮSPĖJIMAS! Saugumo sumetimais atjunkite suspausto oro liniją nuo įrankio, kai jis nenaudojamas.

ĮSPĖJIMAS! Prieš atliekant bet kokius patikrinimus ir (arba) keičiant priedus prie paties įrankio, suslėgtas oras visada turi būti atjungtas nuo įrankio.

6. PRIEŽIŪRA

ĮSPĖJIMAS! Prieš atlikdami bet kokius patikrinimus ar reguliavimą, atjunkite suspausto oro vamzdį.

Įprastą techninę priežiūrą gali atlikti patyręs operatorius.
Po kiekvienos darbo veiklos patikrinkite, ar tinkamas priedo pritvirtinimas (F pav.) ir visada įsitikinkite, kad neatsipalaidavo.
Reguliariai valykite ištraukiklį, o valymo fazės metu visada atlikite vizualinę patikrą, kad aptiktumėte visas problemas, susijusias su visų jo dalių vientisumu.
Nuvalykite dulkes šluoste arba minkštų šerių šepečiu.
Laikykite rankeną švarią ir be alyvos pėdsakų.
Nenaudokite degių skysčių, ploviklių ar įvairių tirpiklių, nes galite nepataisomai sugadinti įrankį.
Nepertraukiamam ir labai dažnam naudojimui svarbu atlikti techninę

priežiūrą po kiekvieno naudojimo, o jei jis naudojamas retai arba labai retai, techninė priežiūra turi būti atliekama bent kas 6 mėnesius.
Visada patikrinkite, ar ištraukiklis nėra lūžęs, deformuotas, įtrūkęs, sulenktas, nesutraiškytas, nesusidėvėjęs ir ar nėra korozijos.
Dažnai tikrinkite tiekiamo suspausto oro slėgį. Per mažos suspausto oro vertės negarantuoja tinkamo ištraukiklio veikimo, o per didelės vertės gali jį sugadinti. Žiūrėkite duomenų lentelės vertes.
Visada užrašykite atliktus patikrinimus ir remontą.
Su funkcionalumu susijusias intervencijas, jei jos nepriklauso nuo įprastos ištraukiklio priežiūros, turi atlikti tik specializuoti darbuotojai, susisiekę su atitinkamu įgaliotu remonto centru.

7. IŠMETIMAS
Norėdami apsaugoti aplinką, laikykitės šalyje, kurioje esate, galiojančių įstatymų.
Kai įrankio nebegalima naudoti arba taisyti, nuneškite jį ir jo pakuotę į surinkimo punktą perdirbti.

(ET)

KASUTUSJUHEND

TÄHELEPANU! ENNE SELLE PNEUMAATILISE TÖÖRIISTA KASUTAMIST LUGEGE KASUTUSJUHEND HOOLIKALT läbi!

PNEUMAATILINE IMUPPA VÄLJASÕIDUK
Märkus: järgmises tekstis kasutatakse terminit "ekstraktor".

1. SISSEJUHATUS JA ÜLDKIRJELDUS
Ekstraktor võimaldab õrnalt eemaldada mõlgid ja lohud ilma värvitud pindu kahjustamata.

HOIATUS! Väljatõmbeseadme tööks on vaja suruõhuvarustust, mis vastab optimaalsele maksimaalsele väärtusele 11.3 baari.
Libisemiskindlad käepidemed ja selle kuju tagavad mugava kahe käega haarde ja täpse positsioneerimise kogu tööfaasi vältel.

2. TEHNILISED ANDMED
2.1 ANDMETE TAHTEL (joonis A)
Peamised ekstrakti kasutamise ja töövõimega seotud andmed on kokkuvõtlikult esitatud karakteristikute plaadil järgmise tähendusega:
1 – Tootja nimi ja aadress.
2 – mudeli nimi.
3 - partii number koos tootmisaastaga.
4 - suruõhu sümbol.
5 - nimirõhk.
6 - Ohutussümbolid.
Märkus: näidatud näide näitab sümbolite ja jooniste tähendust; Teie valduses oleva väljatõmbeseadme tehniliste andmete täpsed väärtused tuleb leida otse väljatõmbeseadmele kinnitatud andmesildilt.

3. EXTRAKTORI KIRJELDUS (joonis B)
1 - ON/OFF ventiil.
2 – käepide.
3 - Õhuühendus.
4 - Õhu/summuti väljalasketoru.
5 - liughaamer.

3.1 TARVIKUD (joonis C)
1 - konks.
2 - Iminapp Ø75mm.
3 - Iminapp Ø100mm.
4 - Iminapp Ø125mm.

4. PAIGALDAMINE JA OHUTUS

HOIATUS! TEGEGE KÕIK VÄLJASÕIDUKI ETTEVALMISTAMISTOIMINGUD EKSPERT- VÕI KVALIFITSEERITUD TÖÖTAJATEGA.
SELLE PNEUMAATILISE TÖÖRIISTA HEA OHUTU KASUTAMINE TOIMUB TARVIKUD ON ÕIGE KOOSTAMINE, PÄRAST SELLE LÕIKE NIMETATUD REGULEERIMINE JA KÄESOLEVAS JUHENDIS ANTUD OHUTUSJUHISED.

HOIATUS! Pöörake tähelepanu väljatõmbeseadmel olevatele sümbolitele, väljatõmbe kasutamisel üldise tähelepanuga seotud sümbolitele ja andmesildile, mis sisaldab teavet tööriista õigete kasutusväärtuste kohta.

4.1 Kasutuselevõtt

TÄHELEPANU! tööriista ei tohi kasutada koormate ja/või inimeste tõstmise seadme või lisaseadmena.

TÄHELEPANU! Enne iga kasutamist kontrollige tööriista üldist seisukorda. Kui mõni komponent on kulunud või kahjustatud, vahetage see kohe välja.

TÄHELEPANU! Vältige kokkupuudet pingestatud seadmetega, kuna pneumaatiline tööriist ei ole isoleeritud.

TÄHELEPANU! Pöörake tähelepanu libedatele pindadele ja suruõhutoru hüdrovoolikutele, tegelikult on libisemised, komistamised ja kukkumised peamised tööönnetuste põhjused.

TÄHELEPANU! Veenduge, et ei oleks elektrikaableid, gaasitorusid jms, mis võiksid tekitada ohtu, kui neid tõmbeseade kahjustab.

TÄHELEPANU! Veendu, et:
- **tööpiirkonna ümber on ette nähtud suur takistusteta tööala.**
- **vaba juurdepääs tööalale on takistatud.**
- **on hea valgustus.**
- **töödeldav tükk on enne ekstraktori kasutamist kindlalt blokeeritud.**

4.1.1 Suruõhuvoolik (JOON D)

TÄHELEPANU! Suruõhu toitetorustik peab olema varustatud manomeetriga rõhuregulaatoriga, mis on vajalik tööriista siseneva õhu rõhu reguleerimiseks. Suruõhu toiterõhk ei tohi olla suurem kui väljatõmbeseadme tööks lubatud maksimaalne väärtus, vt tehnilisi andmeid.

TÄHELEPANU! Toiteliinil peab olema väljalülitusventiil, mida saab hädaolukorras aktiveerida.
Suruõhu toitetoru ei tohi ühendada otse tööriista muhviga, vaid tööriista ja põhijuhtme vahele tuleb asetada painduv voolik. Selle segmendi pikkus peab olema suurem kui 500 mm (joonis E). Seejärel paigaldage väljatõmbe õhuühendusele sobiv suruõhu kiirühendus.

4.1.2 Lisaseadme kokkupanek/vahetus (joonis F)

HOIATUS! Iminappade/konksude kokkupanemise/vahetamise ajal veenduge, et suruõhk ei oleks tööriistaga ühendatud.
- Eemaldage varda kaitsekork, millel haamer libiseb (1), võtke iminapp/konks, eemaldades omakorda selle enda kaitsekorgi (2) ja keerake see varda külge, keerates vastupäeva (3).
- Iminappide puhul eemaldage (4) ka vastav kaitseseade.

Kasutatava iminapa asendamiseks mõne muu tarvikuga tehke punktid 1 kuni 4 vastupidises järjekorras.

5. KASUTAMINE
5.1 Õhuvarustuse ühendus
Pneumaatilise väljatõmbe õigeks kasutamiseks järgige alati maksimaalset rõhku 11.3 baari. Varustage pneumaatilist tööriista puhta, kondensatsioonivaba õhuga.
Liiga kõrge rõhk või niiskus sissepuhkeõhus vähendab mehaaniliste osade eluiga ja võib tööriista kahjustada.

5.2 Käivitamine/seiskamine
Enne ekstraktori käivitamist, pärast selle ettevalmistamist vastavalt jaotises 4.1 ja järgmistele juhistele, tehke järgmised toimingud:
- kui ventiili kraan on õhu sisselaskeavaga risti (OFF), asetage iminapp töödeldavale/tõstetavale alale;
- keerake ventiili kraan 90° (ON), nii et iminapp kinnitub tekkiva vaakumi tõttu kindlalt selle piirkonna külge;
- tegutseda liughaamrile, sooritades lööke järjest, ilma jõuga liialdamata, et piirkonnas esinev mõlk saaks välja tõmmata ja seetõttu uuesti üles tõsta;
- kui töö on lõpetatud, vii ventiili kraan tagasi algasendisse (OFF) ja eemalda väljatõmbeseade;

HOIATUS! Ohutuse tagamiseks ühendage suruõhuvoolik tööriista küljest lahti, kui seda ei kasutata.

HOIATUS! Suruõhk tuleb alati enne mis tahes kontrollimist ja/või tööriista enda tarvikute vahetamist tööriista küljest lahti ühendada.

6. HOOLDUS

HOIATUS! Enne mis tahes kontrolli või reguleerimist ühendage suruõhutoru lahti.

Rutiinset hooldust võib teha asjatundlik operaator.
Kontrollige tarviku õiget kinnitust pärast iga töötoimingut (joonis F) ja veenduge alati, et see ei oleks lahti.
Puhastage ekstraktorit regulaarselt ja puhastusfaasis tehke alati visuaalne kontroll, et tuvastada kõik selle osade terviklikkusega seotud probleemid.
Eemaldage tolm lapi või pehmete harjastega harjaga.
Hoidke käepide puhas ja õlijälgedeta.
Ärge kasutage kergestisüttivaid vedelikke, puhastusvahendeid ega erinevaid lahusteid, kuna võite tööriista pöördumatult kahjustada.
Pideva ja väga sagedase kasutamise korral on oluline hooldus teha pärast iga kasutuskorda, samas kui seda kasutatakse harva või väga harva, tuleb hooldust teostada vähemalt iga 6 kuu tagant.
Kontrollige alati ekstraktorit purunemiste, deformatsioonide, pragude, painde, muljumise, kulumise ja korrosiooni suhtes.
Kontrollige sageli suruõhu rõhku. Liiga madalad suruõhu väärtused ei taga väljatõmbeseadme nõuetekohast toimimist ja liiga kõrged väärtused võivad seda kahjustada. Vaadake andmeplaadi väärtusi.
Märkige alati üles tehtud kontrollid ja kõik remonditööd.
Funktsionaalsusega seotud sekkumisi, kui need ei sõltu ekstraktori tavapärasest hooldusest, peavad tegema eranditult spetsialiseerunud töötajad, võttes ühendust vastava volitatud remondikeskusega.

7. KÕRVALDAMINE

Keskkonna kaitsmiseks toimige vastavalt teie asukohariigis kehtivatele seadustele.
Kui tööriist ei ole enam kasutatav või parandatav, viige see ja selle pakend ümbertöötlemiseks kogumispunkti.

(LV)

EKSPLUATĀCIJAS ROKASGRĀMATA

UZMANĪBU! PIRMS ŠO PNEIMATISKĀ INSTRUMENTA LIETOŠANAS, UZMANĪGI IZLASIET INSTRUKCIJAS ROKASGRĀMATU!

PNEIMATISKAIS SŪCEKĻU IZSŪTĒJS
Piezīme: termins "izsūcējs" tiks lietots šajā tekstā.

1. IEVADS UN VISPĀRĪGS APRAKSTS

Nosūcējs ļauj maigi noņemt iespiedumus un ieplakas, nesabojājot krāsotās virsmas.

BRĪDINĀJUMS! Nosūcēja darbībai nepieciešama saspiestā gaisa padeve, kas atbilst optimālajai maksimālajai vērtībai 11.3 bāri.

Neslīdošie rokturi un tā forma nodrošina ērtu divu roku satvērienu un precīzu pozicionēšanu visā darba posmā.

2. TEHNISKIE DATI

2.1. DATU PLĀKSNE (A att.)

Galvenie dati, kas attiecas uz nosūcēja lietošanu un veiktspēju, ir apkopoti raksturlielumu plāksnītē ar šādu nozīmi:
1 - ražotāja nosaukums un adrese.
2 - modeļa nosaukums.
3 - partijas numurs ar ražošanas gadu.
4 - Saspiesta gaisa simbols.
5 - nominālais spiediens.
6 - Drošības simboli.
Piezīme: parādītais piemērs norāda uz simbolu un skaitļu nozīmi; precīzas jūsu rīcībā esošā nosūcēja tehnisko datu vērtības ir jāatrod tieši uz paša nosūcēja datu plāksnītes.

3. IZSŪTĒJA APRAKSTS (B att.)

1 - IESLĒGŠANAS/IZSLĒGŠANAS vārsts.
2 - Rokturis.
3 - Gaisa savienojums.
4 - Gaisa/klusinātāja izplūde.
5 - Bīdāmais āmurs.

3.1 PIEDERUMI (C att.)

1 - Āķis.
2 - Piesūceknis Ø75mm.
3 - Piesūceknis Ø100mm.
4 - Piesūceknis Ø125mm.

4. UZSTĀDĪŠANA UN DROŠĪBA

BRĪDINĀJUMS! VISAS IZSŪTĒJA SAGATAVOŠANAS DARBĪBAS VEIDIET AR EKSPERTS VAI KVALIFICĒTA PERSONĀLA.
ŠĪ PNEIMATISKĀ INSTRUKCIJA LABA DROŠA DARBĪBA ATTIECĪBĀ UZ PAREIZU PIEDERUMU MONTĀŽU, PĒC ŠĪ PUNKTA NORĀDĪTO REGULĒJUMU UN ŠAJĀ ROKASGRĀMATĀ DOTIEM DROŠĪBAS NORĀDĪJUMIEM.

BRĪDINĀJUMS! Pievērsiet uzmanību simboliem uz nosūcēja, simboliem, kas attiecas uz vispārīgu uzmanību, lietojot nosūcēju, un datu plāksnītei ar informāciju par instrumenta pareizajām lietošanas vērtībām.

4.1 NODOŠANA KOPĀ

UZMANĪBU! instrumentu nedrīkst izmantot kā ierīci vai piederumu kravu un/vai cilvēku celšanai.

UZMANĪBU! Pirms katras lietošanas reizes pārbaudiet instrumenta vispārējo stāvokli. Ja kāda sastāvdaļa ir nodilusi vai bojāta, nekavējoties nomainiet to.

UZMANĪBU! Izvairieties no saskares ar spriegumaktīvu aprīkojumu, jo pneimatiskais instruments nav izolēts.

UZMANĪBU! Pievērsiet uzmanību slīdenām virsmām un saspiestā gaisa līnijas hidrauliskajām šļūtenēm, patiesībā paslīdēšana, paklupšana un kritieni ir galvenie nelaimes gadījumu cēloņi darba vietā.

UZMANĪBU! Pārliecinieties, vai nav elektrisko kabeļu, gāzes vadu utt., kas var radīt briesmas, ja tos sabojās nosūcēja izmantošana.

UZMANĪBU! Pārliecinies ka:
- **ap darba zonu ir nodrošināta liela darbības zona bez šķērsļiem.**
- **ir liegta brīva piekļuve darba zonai.**
- **ir labs apgaismojums.**
- **pirms nosūcēja izmantošanas apstrādājamais gabals ir droši nobloķēts.**

4.1.1 Saspiestā gaisa līnija (D ATTĒLS)

UZMANĪBU! Saspiestā gaisa padeves līnijai jābūt aprīkotai ar spiediena regulatoru ar manometru, kas nepieciešams instrumentā ieplūstošā gaisa spiediena regulēšanai. Saspiestā gaisa padeves spiediens nedrīkst būt lielāks par maksimālo pieļaujamo vērtību nosūcēja darbībai, skatīt tehniskos datus.

UZMANĪBU! Padeves līnijai jābūt slēgvārstam, ko var aktivizēt avārijas gadījumā.

Saspiestā gaisa padeves līniju nedrīkst tieši savienot ar instrumenta savienojumu, bet starp instrumentu un galveno vadu jānovieto elastīgas šļūtenes gabals. Šī segmenta garumam jābūt lielākam par 500 mm (E att.). Pēc tam nosūcēja gaisa pieslēgumam piestipriniet piemērotu saspiestā gaisa ātro savienojumu.

4.1.2. Salikšana/piederuma nomaiņa (F. att.)

BRĪDINĀJUMS! Piesūcekņu/āķa montāžas/maiņas laikā pārliecinieties, vai instrumentam nav pievienots saspiests gaiss.

- Noņemiet stieņa aizsargvāciņu, uz kura slīd āmurs (1), paņemiet piesūcekni/āķi, savukārt noņemiet savu aizsargvāciņu (2) un pieskrūvējiet to pie stieņa, griežot pretēji pulksteņrādītāja virzienam (3).
- Konkrētajā piesūcekņu gadījumā noņemiet (4) arī atbilstošo aizsargierīci.

Lai nomainītu izmantoto piesūcekni pret citu piederumu, veiciet 1. līdz 4. punktu apgrieztā secībā.

5. IZMANTOT

5.1 Gaisa padeves savienojums

Lai pareizi lietotu pneimatisko nosūcēju, vienmēr ievērojiet maksimālo spiedienu 11.3 bāri. Piegādājiet pneimatisko instrumentu tīru, bez kondensāta gaisu.
Pārāk augsts spiediens vai mitruma klātbūtne pieplūdes gaisā samazina mehānisko daļu kalpošanas laiku un var izraisīt instrumenta bojājumus.

5.2. Iedarbināšana/apturēšana
Pirms nosūcēja iedarbināšanas, pēc tam, kad tas ir sagatavots saskaņā ar 4.1 iedaļā un turpmāk sniegtajiem norādījumiem, veiciet šādas darbības:
- ar vārsta krānu, kas novietots perpendikulāri gaisa ieplūdes atverei (OFF), novietojiet piesūcekni uz apstrādājamās/paceļamās vietas;
- pagrieziet vārsta krānu par 90° (IESLĒGTS), lai piesūceknis izveidotā vakuuma dēļ stingri noenkurotos pie vietas;
- iedarboties uz slīdošo āmuru, veicot sitienus pēc kārtas, nepārspīlējot ar spēku, lai apgabalā esošo iespiedumu varētu izvilkt un tādējādi atkal pacelt;
- kad darbs ir pabeigts, atgrieziet vārsta krānu sākotnējā stāvoklī (OFF) un noņemiet nosūcēju;

BRĪDINĀJUMS! Drošības apsvērumu dēļ atvienojiet aspiestā gaisa vadu no instrumenta, kad tas netiek lietots.

BRĪDINĀJUMS! Saspiestais gaiss vienmēr ir jāatvieno no instrumenta pirms jebkādu pārbaužu veikšanas un/vai paša instrumenta piederumu nomaiņas.

6. APKOPE

BRĪDINĀJUMS! Pirms pārbaudēm vai regulēšanas atvienojiet saspiestā gaisa cauruli.

Regulāro apkopi var veikt pieredzējis operators.
Pēc katras darba aktivitātes pārbaudiet piederuma pareizu stiprinājumu (F zīm.) un vienmēr pārliecinieties, ka nav atslābumu.
Regulāri tīriet nosūcēju un tīrīšanas fāzes laikā vienmēr veiciet vizuālu pārbaudi, lai atklātu visas problēmas, kas saistītas ar visu tā daļu integritāti.
Notīriet putekļus, izmantojot lupatu vai mīkstu saru suku.
Turiet rokturi tīru un bez eļļas pēdām.
Neizmantojiet viegli uzliesmojošus šķidrumus, mazgāšanas līdzekļus vai dažādus šķīdinātājus, jo jūs varat neatgriezeniski sabojāt instrumentu.
Nepārtrauktai un ļoti biežai lietošanai ir svarīgi veikt apkopi pēc katras lietošanas reizes, savukārt, ja to lieto reti vai ļoti reti, apkope jāveic vismaz reizi 6 mēnešos.
Vienmēr pārbaudiet, vai nosūcējam nav lūzumu, deformāciju, plaisu, lieces, saspiešanas, nodiluma un korozijas.
Bieži pārbaudiet saspiestā gaisa padeves spiedienu. Pārāk zemas saspiestā gaisa vērtības negarantē pareizu nosūcēja darbību, un pārāk augstas vērtības var to sabojāt. Skatiet datu plāksnītes vērtības.
Vienmēr pierakstiet veiktās pārbaudes un remontdarbus.
Darbības, kas saistītas ar funkcionalitāti, ja tās nav atkarīgas no parastās nosūcēja apkopes, ir jāveic tikai specializētam personālam, sazinoties ar attiecīgo pilnvaroto remonta centru.

7. IZMEKLĒŠANA
Lai aizsargātu vidi, rīkojieties saskaņā ar likumiem, kas ir spēkā valstī, kurā atrodaties.
Kad instruments vairs nav lietojams vai remontējams, nogādājiet to un tā iepakojumu savākšanas punktā otrreizējai pārstrādei.

(BG)

РЪКОВОДСТВО С ИНСТРУКЦИИ

ВНИМАНИЕ! ПРЕДИ ДА ИЗПОЛЗВАТЕ ТОЗИ ПНЕВМАТИЧЕН ИНСТРУМЕНТ, ПРОЧЕТЕТЕ ВНИМАТЕЛНО РЪКОВОДСТВОТО ЗА ЕКСПЛОАТАЦИЯ!

ПНЕВМАТИЧЕН ВЕНЗУМА ЕКСТРАКТОР
Забележка: терминът "екстрактор" ще бъде използван в следващия текст.

1. ВЪВЕДЕНИЕ И ОБЩО ОПИСАНИЕ
Екстракторът ви позволява внимателно да извлечете вдлъбнатини и вдлъбнатини, без да повредите боядисаните повърхности.

ВНИМАНИЕ! За работата си аспираторът изисква подаване на сгъстен въздух, съответстващ на оптималната максимална стойност от 11.3 бара.

Нехлъзгащите се дръжки и формата му осигуряват удобно захващане с две ръце и прецизно позициониране през цялата фаза на работа.

2. ТЕХНИЧЕСКИ ДАННИ
2.1 ТАБЕЛКА С ДАННИ (фиг. A)
Основните данни, свързани с употребата и работата на екстрактора, са обобщени на табелката с характеристиките със следното значение:
1 - Име и адрес на производителя.
2 - Име на модела.
3 - Партиден номер с година на производство.
4 - Символ за сгъстен въздух.
5 - Номинално налягане.
6 - Символи за безопасност.
Забележка: Показаният пример е показателен за значението на символите и цифрите; точните стойности на техническите данни на екстрактора, който притежавате, трябва да бъдат намерени директно върху табелата с данни, поставена върху самия екстрактор.

3. ОПИСАНИЕ НА ЕКСТРАКТОРА (фиг. B)
1 - ON/OFF вентил.
2 - Дръжка.
3 - Въздушна връзка.
4 - Изпускателна тръба за въздух/заглушител.
5 - Плъзгащ чук.

3.1 АКСЕСОАРИ (фиг. C)
1 - Кука.
2 - Вендуза Ø75мм.
3 - Вендуза Ø100мм.
4 - Вендуза Ø125мм.

4. ИНСТАЛИРАНЕ И БЕЗОПАСНОСТ

ВНИМАНИЕ! ИЗВЪРШВАЙТЕ ВСИЧКИ ОПЕРАЦИИ ПО ПОДГОТОВКА НА ЕКСТРАКТОРА С ЕКСПЕРТ ИЛИ КВАЛИФИЦИРАН ПЕРСОНАЛ.

ДОБРАТА БЕЗОПАСНА РАБОТА НА ТОЗИ ПНЕВМАТИЧЕН ИНСТРУМЕНТ Е ПРЕДМЕТ НА ПРАВИЛНОТО СГЛОБЯВАНЕ НА АКСЕСОАРИТЕ, РЕГУЛИРАНЕТО, ПОСОЧЕНО СЛЕД ТОЗИ ПАРАГРАФ, И ИНСТРУКЦИИТЕ ЗА БЕЗОПАСНОСТ, ДАДЕНИ В ТОВА РЪКОВОДСТВО.

ВНИМАНИЕ! Обърнете внимание на символите върху аспиратора, символите, отнасящи се до общото внимание при използване на аспиратора и табелата с данни с информация, свързана с правилните стойности за употреба на инструмента.

4.1 ПУСКАНЕ В ЕКСПЛОАТАЦИЯ

ВНИМАНИЕ! инструментът не трябва да се използва като устройство или аксесоар за повдигане на товари и/или хора.

ВНИМАНИЕ! Преди всяка употреба проверявайте общото състояние на инструмента. Ако някой компонент е износен или повреден, сменете го незабавно.

ВНИМАНИЕ! Избягвайте контакт с оборудване под напрежение, тъй като пневматичният инструмент не е изолиран.

ВНИМАНИЕ! Обърнете внимание на хлъзгавите повърхности и хидравличните маркучи на линията за сгъстен въздух, всъщност подхлъзванията, спъванията и паданията са основните причини за злополуки на работното място.

ВНИМАНИЕ! Уверете се, че няма електрически кабели, газови тръби и др., които биха могли да причинят опасност, ако се повредят при използване на аспиратора.

ВНИМАНИЕ! Уверете се, че:
- **около работната зона е осигурена голяма работна зона без препятствия.**
- **възпрепятства се свободният достъп до работната зона.**
- **има добро осветление.**
- **парчето, което трябва да се третира, е здраво блокирано преди използване на екстрактора.**

4.1.1 Тръбопровод за сгъстен въздух (ФИГ. D)

ВНИМАНИЕ! Тръбопроводът за подаване на сгъстен въздух трябва да бъде оборудван с регулатор на налягането с манометър, необходим за регулиране на налягането на въздуха, влизащ в инструмента. Налягането на подавания сгъстен въздух не трябва да надвишава максимално допустимата стойност за работа на аспиратора, вижте техническите данни.

ВНИМАНИЕ! Захранващият тръбопровод трябва да има спирателен вентил, който може да се активира в случай на авария.

Тръбопроводът за подаване на сгъстен въздух не трябва да се свързва директно към съединителя на инструмента, а трябва да се постави парче гъвкав маркуч между инструмента и главния тръбопровод. Дължината на този сегмент трябва да бъде по-голяма от 500 mm (фиг. E). След това поставете подходящо бързо съединение за сгъстен въздух към въздушната връзка на аспиратора.

4.1.2 Сглобяване/подмяна на аксесоар (фиг. F)

ВНИМАНИЕ! По време на сглобяването/смяната на вендузите/куката се уверете, че към инструмента не е свързан въздух под налягане.

- Отстранете предпазната капачка на пръта, върху който се плъзга чукът (1), вземете вендуза/кука, като на свой ред отстраните собствената й защитна капачка (2) и я завийте към пръта, като завъртите обратно на часовниковата стрелка (3).
- В конкретния случай на вендузи отстранете (4) и съответното защитно устройство.

За да смените използваната вендуза с друг аксесоар, изпълнете точки 1 до 4 в обратен ред.

5. ИЗПОЛЗВАЙТЕ

5.1 Връзка за подаване на въздух

За да използвате правилно пневматичния екстрактор, винаги спазвайте максималното налягане от 11.3 бара. Захранете пневматичния инструмент с чист въздух без кондензация.

Прекалено високото налягане или наличието на влага в захранващия въздух намалява живота на механичните части и може да причини повреда на инструмента.

5.2 Стартиране/спиране

Преди да стартирате екстрактора, след като сте го подготвили съгласно инструкциите в раздел 4.1 и следващите, изпълнете следните стъпки:

- с крана на вентила, разположен перпендикулярно на входа за въздух (ИЗКЛЮЧЕНО), поставете вендузата върху зоната, която ще се третира/повдигне;
- завъртете крана на вентила на 90° (ON), така че вендузата, поради създадения вакуум, да се закрепи здраво към зоната;
- въздействайте върху плъзгащия чук, като извършвате последователни удари, без да преувеличавате със сила, така че вдлъбнатината, която се намира в областта, да може да бъде извадена и следователно повдигната отново;
- след приключване на работата, върнете вентилния кран в първоначално положение (ИЗКЛ.) и извадете екстрактора;

ВНИМАНИЕ! От съображения за безопасност изключете линията за сгъстен въздух от инструмента, когато не се използва.

ВНИМАНИЕ! Сгъстеният въздух трябва винаги да се изключва от инструмента, преди да се извършват каквито и да било проверки и/или смяна на аксесоарите, приложени към самия инструмент.

6. ПОДДРЪЖКА

ВНИМАНИЕ! Преди каквито и да е проверки или настройки, откачете тръбата за сгъстен въздух.

Рутинната поддръжка може да се извършва от опитен оператор.

Проверявайте правилното закрепване на аксесоара след всяка работна дейност (фиг. F) и винаги се уверявайте, че няма разхлабване.

Почиствайте редовно аспиратора и по време на фазата на почистване винаги извършвайте визуална проверка, за да откриете всякакви проблеми, свързани с целостта на всички негови части.

Отстранете праха с парцал или четка с мек косъм.

Поддържайте дръжката чиста и без следи от масло.

Не използвайте запалими течности, почистващи препарати или различни разтворители, можете непоправимо да повредите инструмента.

При продължителна и много честа употреба е важно да се извършва поддръжка след всяка употреба, докато ако се използва с ниска или много ниска честота, поддръжката трябва да се извършва поне на всеки 6 месеца.

Винаги проверявайте екстрактора за счупвания, деформации, пукнатини, огъване, смачкване, износване и корозия.

Проверявайте често захранващото налягане на сгъстен въздух. Твърде ниските стойности на сгъстения въздух не гарантират правилното функциониране на аспиратора, а твърде високите стойности могат да го повредят. Обърнете се към стойностите на табелата с данни.

Винаги записвайте извършените проверки и всички ремонти.

Интервенциите, свързани с функционалността, ако не зависят от обичайната поддръжка на аспиратора, трябва да се извършват изключително от специализиран персонал, който се свързва със съответния оторизиран сервизен център.

7. ИЗХВЪРЛЯНЕ

За да защитите околната среда, действайте според действащите закони в страната, в която се намирате.

Когато инструментът вече не може да се използва или ремонтира, занесете го и опаковката му в събирателен пункт за рециклиране.

(TR)

TALİMAT KILAVUZU

DİKKAT! BU PNÖMATİK ALETİ KULLANMADAN ÖNCE KULLANIM KILAVUZUNU DİKKATLİCE OKUYUN!

PNÖMATİK EMME KAPAĞI ÇIKARICI

Not: Aşağıdaki metinde "çıkarıcı" terimi kullanılacaktır.

1. GİRİŞ VE GENEL AÇIKLAMA

Çıkarıcı, boyalı yüzeylere zarar vermeden çentikleri ve çöküntüleri nazikçe çıkarmanıza olanak tanır.

UYARI! Aspiratörün çalışması için optimum maksimum değer olan 11.3 bar'a karşılık gelen basınçlı hava beslemesi gerekir.

Kaymaz saplar ve şekli, tüm çalışma aşaması boyunca iki elle rahat bir tutuş ve hassas konumlandırma sağlar.

2. TEKNİK VERİLER

2.1 VERİ PLAKASI (Şek. A)

Çıkarıcının kullanımı ve performansına ilişkin ana veriler, aşağıdaki anlamlarla özellikler plakasında özetlenmiştir:

1 - Üreticinin adı ve adresi.
2 - Model adı.
3 - Üretim yılıyla birlikte parti numarası.
4 - Basınçlı hava sembolü.
5 - Nominal basınç.
6 - Güvenlik sembolleri.

Not: Gösterilen örnek, sembollerin ve şekillerin anlamlarını göstermektedir; Elinizde bulunan çıkarıcının teknik verilerinin kesin değerleri, doğrudan çıkarıcının kendisine uygulanan veri plakasında bulunmalıdır.

3. ÇIKARICI TANIMI (Şekil B)

1 - AÇMA/KAPAMA valfi.
2 - Tutma yeri.
3 - Hava bağlantısı.
4 - Hava/susturucu egzozu.
5 - Kayar çekiç.

3.1 AKSESUARLAR (Şek. C)

1 - Kanca.
2 - Vantuz Ø75mm.
3 - Vantuz Ø100mm.
4 - Vantuz Ø125mm.

4. KURULUM VE GÜVENLİK

UYARI! TÜM SIKMA MAKİNESİ HAZIRLIK İŞLEMLERİNİ UZMAN VEYA NİTELİKLİ PERSONELLE YAPIN.

BU PNÖMATİK ALETİN İYİ GÜVENLİ ÇALIŞMASI AKSESUARLARIN DOĞRU MONTAJINA, BU PARAGRAFTAN SONRA BELİRTİLEN AYARLARIN VE BU KILAVUZDA VERİLEN GÜVENLİK TALİMATLARINA BAĞLIDIR.

UYARI! Aspiratörün üzerindeki sembollere, aspiratörü kullanırken genel dikkat ile ilgili sembollere ve aletin doğru kullanım değerlerine ilişkin bilgilerin yer aldığı veri plakasına dikkat edin.

4.1 DEVREYE ALMA

DİKKAT! alet, yükleri ve/veya insanları kaldırmak için bir cihaz veya aksesuar olarak kullanılmamalıdır.

DİKKAT! Her kullanımdan önce aletin genel durumunu kontrol edin. Herhangi bir bileşen aşınmış veya hasar görmüşse derhal değiştirin.

DİKKAT! Pnömatik alet yalıtılmadığından, canlı ekipmanlarla temastan kaçının.

DİKKAT! Kaygan yüzeylere ve basınçlı hava hattının hidrolik hortumlarına dikkat edin; aslında kayma, takılma ve düşmeler işyerindeki kazaların başlıca nedenleridir.

DİKKAT! Aspiratörün kullanımından dolayı zarar görmesi durumunda tehlike yaratabilecek elektrik kabloları, gaz boruları vb. bulunmadığından emin olun.

DİKKAT! Emin olun:

- **Çalışma alanının çevresinde engellerden arındırılmış geniş bir çalışma alanı sağlanmıştır.**
- **Çalışma alanına serbest erişim engellenir.**
- **iyi bir aydınlatma var.**
- **işlemden geçirilecek parça, çıkarıcıyı kullanmadan önce güvenli bir şekilde bloke edilir.**

4.1.1 Basınçlı hava hattı (ŞEKİL D)

DİKKAT! Basınçlı hava besleme hattı, alete giren havanın basıncını düzenlemek için gerekli olan manometreli bir basınç regülatörü ile donatılmalıdır. Basınçlı hava besleme basıncı, aspiratörün çalışması için izin verilen maksimum değerden yüksek olmamalıdır, bkz. teknik veriler.

DİKKAT! Besleme hattında acil durumlarda devreye girebilecek bir kesme vanası bulunmalıdır.

Basınçlı hava besleme hattı doğrudan alet kaplinine bağlanmamalı, alet ile ana hat arasına bir parça esnek hortum yerleştirilmelidir. Bu segmentin uzunluğu 500 mm'den büyük olmalıdır (Şekil E). Daha sonra aspiratörün hava bağlantısına basınçlı hava için uygun bir hızlı bağlantı uygulayın.

4.1.2 Aksesuarın Montajı/Değiştirilmesi (Şek. F)

UYARI! Vantuzların/kancanın montajı/değiştirilmesi sırasında alete basınçlı hava bağlı olmadığından emin olun.

- Çekicin üzerinde kaydığı çubuğun koruyucu kapağını (1) çıkarın, bir vantuz/kanca alın, ardından kendi koruyucu kapağını (2) çıkarın ve saat yönünün tersine (3) çevirerek çubuğa vidalayın.
- Vantuzların özel durumunda, ilgili koruma cihazını da (4) çıkarın.

Kullanılan vantuzu başka bir aksesuarla değiştirmek için 1'den 4'e kadar olan adımları ters sırayla uygulayın.

5. KULLANIM

5.1 Hava kaynağı bağlantısı

Pnömatik çıkarıcıyı doğru kullanmak için her zaman maksimum 11.3 bar basınca uyun. Pnömatik alete temiz, yoğuşmasız hava sağlayın.
Besleme havasındaki aşırı yüksek basınç veya nem varlığı, mekanik parçaların ömrünü kısaltır ve alete zarar verebilir.

5.2 Başlatma/Durdurma

Ekstraktörü çalıştırmadan önce bölüm 4.1'deki talimatlara göre hazırladıktan sonra aşağıdaki adımları uygulayın:

- valf musluğu hava girişine dik konumdayken (KAPALI), vantuzu tedavi edilecek/yeniden kaldırılacak alanın üzerine konumlandırın;
- Vana musluğunu 90° (AÇIK) döndürün, böylece vantuz, oluşturulan vakum nedeniyle bölgeye sıkı bir şekilde sabitlenir;
- alandaki mevcut göçüğün çıkartılabilmesi ve dolayısıyla tekrar kaldırılabilmesi için, aşırı kuvvet uygulamadan art arda darbeler uygulayarak kayan çekiç üzerinde hareket edin;
- iş tamamlandıktan sonra valf tapasını başlangıç konumuna (KAPALI) getirin ve çıkarıcıyı çıkarın;

UYARI! Güvenlik nedeniyle, alet kullanılmadığında basınçlı hava hattını aletten ayırın.

UYARI! Herhangi bir kontrol yapılmadan ve/veya aletin kendisine uygulanan aksesuarları değiştirmeden önce basınçlı havanın daima aletten ayrılması gerekir.

6. BAKIM

UYARI! Herhangi bir kontrol veya ayar yapmadan önce basınçlı hava borusunu ayırın.

Rutin bakımlar uzman bir operatör tarafından yapılabilir.
Her iş faaliyetinden sonra aksesuarın doğru şekilde takıldığını kontrol edin (Şekil F) ve daima gevşeme olmadığından emin olun.
Çıkarıcıyı düzenli olarak temizleyin ve temizleme aşamasında tüm parçalarının bütünlüğüyle ilgili sorunları tespit etmek için daima görsel bir kontrol yapın.
Bir bez veya yumuşak kıllı fırça kullanarak tozu temizleyin.
Sapı temiz ve yağ izlerinden arındırılmış tutun.
Yanıcı sıvılar, deterjanlar veya çeşitli solventler kullanmayın; alete onarılamaz şekilde zarar verebilirsiniz.
Sürekli ve çok sık kullanım için her kullanımdan sonra bakım yapılması önemli iken, düşük veya çok düşük sıklıkta kullanılması halinde en az 6 ayda bir bakım yapılması gerekmektedir.
Aspiratörü daima kırılma, deformasyon, çatlak, bükülme, ezilme, aşınma ve korozyon açısından kontrol edin.
Basınçlı hava besleme basıncını sık sık kontrol edin. Basınçlı havanın çok düşük değerleri, aspiratörün doğru çalışmasını garanti etmez ve çok yüksek değerler ona zarar verebilir. Veri plakası değerlerine bakın.
Yapılan kontrolleri ve onarımları daima kaydedin.
Aspiratörün olağan bakımına bağlı olmadığı takdirde işlevselliğe ilişkin müdahaleler, yalnızca uzman personel tarafından, ilgili yetkili onarım merkeziyle iletişime geçilerek gerçekleştirilmelidir.

7. İmha

Çevreyi korumak için bulunduğunuz ülkede yürürlükte olan yasalara uygun hareket edin.
Alet artık kullanılamayacak veya onarılamaz duruma geldiğinde, aleti ve ambalajını geri dönüşüm için bir toplama noktasına götürün.

(AR)

دليل الارشادات

انتباه! قبل استخدام هذه الأداة الهوائية، اقرأ دليل التعليمات بعناية!

مستخرج كوب الشفط الهوائي
ملاحظة: سيتم استخدام مصطلح "المستخرج" في النص التالي.

1. مقدمة ووصف عام

يسمح لك المستخرج باستخراج الخدوش والانخفاضات بلطف دون الإضرار بالأسطح المطلية.

تحذير! لتشغيله، يحتاج المستخرج إلى مصدر هواء مضغوط يتوافق مع القيمة القصوى المثالية البالغة 11.3 بار.

تضمن المقابض غير القابلة للانزلاق وشكلها قبضة مريحة باليدين وتحديد موضع دقيق طوال مرحلة العمل بأكملها.

2. البيانات الفنية

1.2 لوحة البيانات (الشكل A)

تم تلخيص البيانات الرئيسية المتعلقة باستخدام وأداء المستخرج على لوحة الخصائص بالمعنى التالي:

1 - اسم وعنوان الشركة المصنعة.
2 - اسم الموديل .
3 - رقم الدفعة مع سنة الصنع.
4 - رمز الهواء المضغوط .
5 - الضغط الاسمي.
6 - رموز السلامة.

ملاحظة: المثال الموضح يدل على معنى الرموز والأشكال؛ يجب العثور على القيم الدقيقة للبيانات الفنية الخاصة بالمستخرج الذي بحوزتك مباشرة على لوحة البيانات المطبقة على المستخرج نفسه.

3. وصف المستخرج (الشكل B)

1 - صمام التشغيل/الإيقاف.
2 - المقبض.
3 - توصيل هوائي .
4 - عادم الهواء/كاتم الصوت.
5 - المطرقة المنزلقة.

1.3 الملحقات (الشكل C)

1 - هوك.
2 - كوب الشفط Ø75 ملم.
3 - كوب الشفط Ø100 ملم.
4 - كوب الشفط Ø125 ملم.

4. التثبيت والسلامة

تحذير! نفذ جميع عمليات إعداد المستخرج بمساعدة خبراء أو موظفين مؤهلين. يخضع التشغيل الآمن والجيد لهذه الأداة الهوائية للتجميع الصحيح للملحقات، والتعديلات الموضحة بعد هذه الفقرة وتعليمات السلامة الواردة في هذا الدليل.

تحذير! انتبه إلى الرموز الموجودة على المستخرج، والرموز المتعلقة بالانتباه العام عند استخدام المستخرج ولوحة البيانات التي تحتوي على معلومات تتعلق بقيم الاستخدام الصحيحة للأداة.

1.4 التكليف

انتباه! يجب عدم استخدام الأداة كجهاز أو ملحق لرفع الأحمال و/أو الأشخاص.

انتباه! قبل كل استخدام، تحقق من الحالة العامة للأداة. في حالة تعرض أي مكون للتآكل أو التلف، استبدله على الفور.

انتباه! تجنب ملامسة المعدات الحية لأن الأداة الهوائية ليست معزولة.

انتبه! انتبه إلى الأسطح الزلقة والخراطيم الهيدروليكية لخط الهواء المضغوط، ففي الواقع تعتبر الانزلاقات والتعثرات والسقوط من الأسباب الرئيسية للحوادث في مكان العمل.

انتباه! تأكد من عدم وجود أي كابلات كهربائية أو أنابيب غاز أو ما إلى ذلك، مما قد يسبب خطرًا في حالة تلفها نتيجة استخدام الشفاط.

انتباه! تأكد من أن:

- **يتم توفير منطقة تشغيلية كبيرة خالية من العوائق حول منطقة العمل.**
- **يُمنع الدخول بحرية إلى منطقة العمل.**
- **يوجد إضاءة جيدة .**
- **يتم سد القطعة المراد معالجتها بشكل آمن قبل استخدام النازع.**

1.1.4 خط الهواء المضغوط (الشكل D)

انتباه! يجب أن يكون خط إمداد الهواء المضغوط مزودًا بمنظم ضغط مزود بمقياس ضغط ضروري لتنظيم ضغط الهواء الداخل إلى الأداة. يجب ألا يكون ضغط إمداد الهواء المضغوط أعلى من القيمة القصوى المسموح بها لتشغيل المستخرج، راجع البيانات الفنية.

انتباه! يجب أن يحتوي خط الإمداد على صمام قطع يمكن تفعيله في حالة الطوارئ.

يجب ألا يكون خط إمداد الهواء المضغوط متصلاً مباشرةً بأداة التوصيل، ولكن يجب وضع قطعة من الخرطوم المرن بين الأداة والخط الرئيسي. يجب أن يكون طول هذا الجزء أكبر من 500 مم (الشكل E). ثم قم بتطبيق اقتران سريع مناسب للهواء المضغوط على وصلة الهواء الخاصة بالمستخرج.

2.1.4 تجميع/استبدال الملحق (الشكل F)

تحذير! أثناء تجميع/استبدال أكواب الشفط/الخطاف، تأكد من عدم توصيل الهواء المضغوط بالأداة.

- قم بإزالة الغطاء الواقي للقضيب الذي تنزلق عليه المطرقة (1)، ثم خذ كوب/خطاف الشفط، ثم قم بإزالة الغطاء الواقي الخاص به (2) واربطه بالقضيب عن طريق لفه عكس اتجاه عقارب الساعة (3).
- في حالة أكواب الشفط المحددة، قم أيضًا بإزالة (4) جهاز الحماية المقابل.

لاستبدال كوب الشفط المستخدم بملحق آخر، قم بإجراء النقاط من 1 إلى 4 بالترتيب العكسي.

5. الاستخدام

1.5 اتصال إمدادات الهواء

لاستخدام الشفاط الهوائي بشكل صحيح، احترم دائمًا الحد الأقصى للضغط وهو 11.3 بار. قم بتزويد الأداة الهوائية بهواء نظيف وخالي من التكثيف.
يؤدي الضغط المرتفع بشكل مفرط أو وجود رطوبة في هواء الإمداد إلى تقليل عمر الأجزاء الميكانيكية ويمكن أن يتسبب في تلف الأداة.

2.5 البدء/الإيقاف

قبل بدء تشغيل المستخرج، وبعد إعداده وفقًا للتعليمات الواردة في القسم 4.1 وما يليه، قم بتنفيذ الخطوات التالية:

- مع وضع صنبور الصمام بشكل عمودي على مدخل الهواء (OFF)، ضع كوب الشفط على المنطقة المراد معالجتها/رفعها؛
- قم بتدوير صنبور الصمام بزاوية 90 درجة (ON) بحيث يتم تثبيت كوب الشفط بقوة في المنطقة بسبب الفراغ الناتج؛
- العمل على المطرقة المنزلقة عن طريق إجراء ضربات متتالية، دون المبالغة في القوة، بحيث يمكن استخراج الانبعاج الموجود في المنطقة وبالتالي رفعه مرة أخرى؛
- بمجرد الانتهاء من العمل، أعد صنبور الصمام إلى الوضع الأولي (إيقاف التشغيل) وقم بإزالة المستخرج؛

تحذير! لأسباب تتعلق بالسلامة، افصل خط الهواء المضغوط عن الأداة عندما لا تكون قيد الاستخدام.

تحذير! يجب دائمًا فصل الهواء المضغوط عن الأداة قبل إجراء أي فحوصات و/أو استبدال الملحقات المثبتة على الأداة نفسها.

6. الصيانة

تحذير! قبل إجراء أي فحوصات أو تعديلات، افصل أنبوب الهواء المضغوط.

يمكن إجراء الصيانة الروتينية بواسطة مشغل خبير.
تحقق من التركيب الصحيح للملحق بعد كل نشاط عمل (الشكل F) وتأكد دائمًا من عدم وجود ارتخاء.
قم بتنظيف الشفاط بانتظام وأثناء مرحلة التنظيف قم دائمًا بإجراء فحص بصري لاكتشاف أي مشاكل تتعلق بسلامة جميع أجزائه.
قم بإزالة الغبار باستخدام قطعة قماش أو فرشاة ناعمة.
حافظ على المقبض نظيفًا وخاليًا من آثار الزيت.
لا تستخدم سوائل قابلة للاشتعال أو منظفات أو مذيبات مختلفة، فقد تؤدي إلى تلف الأداة بشكل لا يمكن إصلاحه.
بالنسبة للاستخدام المستمر والمتكرر جدًا، من المهم إجراء الصيانة بعد كل استخدام، أما إذا تم استخدامه بتردد منخفض أو منخفض جدًا، فيجب إجراء الصيانة كل 6 أشهر على الأقل.
تحقق دائمًا من المستخرج للتأكد من عدم وجود أي كسور أو تشوهات أو تشققات أو ثني أو سحق أو تآكل أو تآكل.
تحقق من ضغط إمداد الهواء المضغوط بشكل متكرر. القيم المنخفضة جدًا للهواء المضغوط لا تضمن الأداء الصحيح للمستخرج والقيم العالية جدًا قد تؤدي إلى إتلافه. الرجوع إلى قيم لوحة البيانات.
قم دائمًا بتسجيل الفحوصات التي تم إجراؤها وأي إصلاحات.
يجب أن تتم التدخلات المتعلقة بالوظيفة، إذا لم تكن تعتمد على الصيانة العادية للشفاط، بواسطة موظفين متخصصين حصريًا، مع الاتصال بمركز الإصلاح المعتمد ذي الصلة.

7. التخلص منها

لحماية البيئة، اتبع القوانين المعمول بها في البلد الذي تتواجد فيه.
عندما تصبح الأداة غير قابلة للاستخدام أو الإصلاح، خذها مع عبوتها إلى نقطة تجميع لإعادة التدوير.

FIG. A

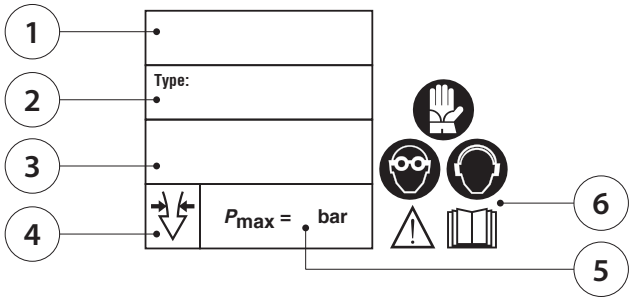

FIG. B

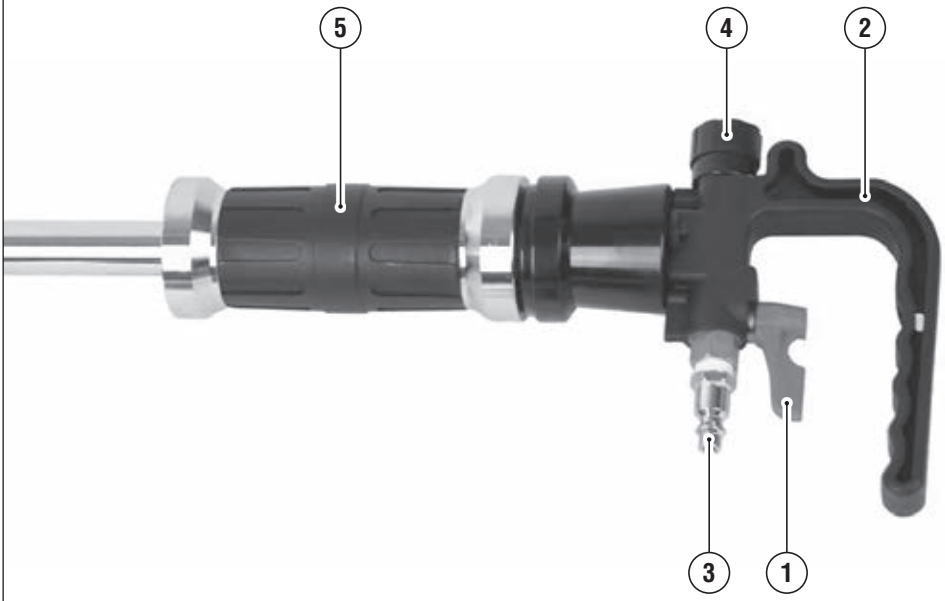

FIG. C

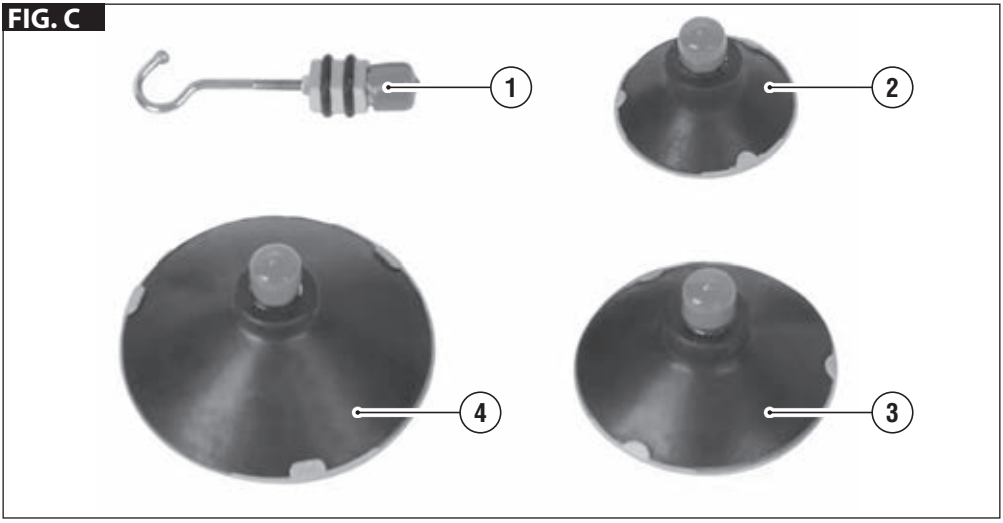

FIG. D

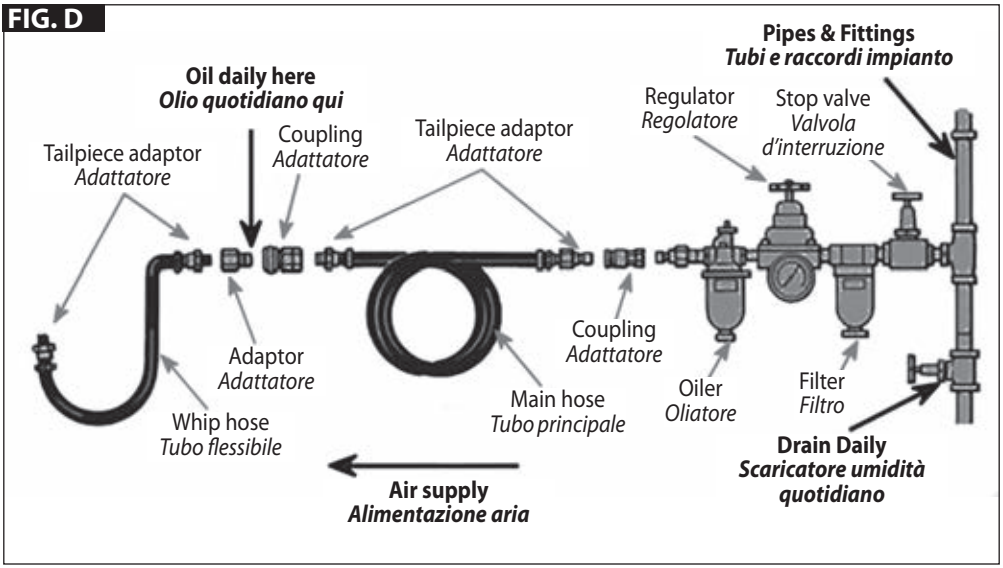

FIG. E

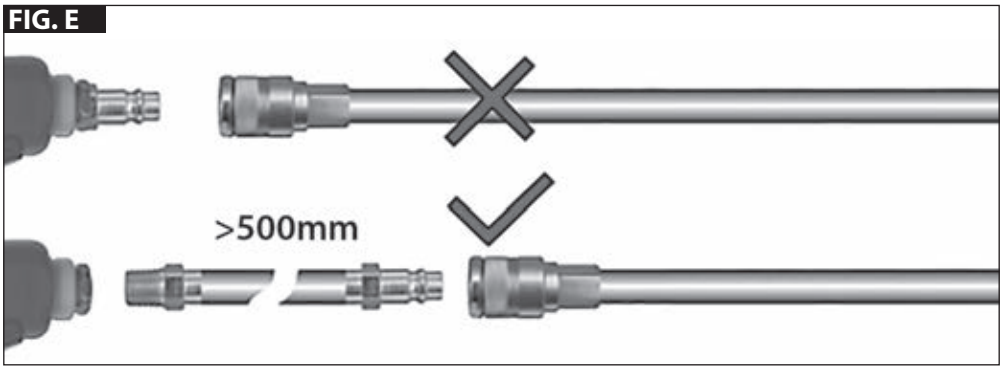

FIG. F

(EN) WARRANTY

The manufacturer guarantees its products are free of material and processing defects and is committed to undertaking replacement free of charge if products are received with poor quality materials or with manufacturing faults, within 12 months of date of sale, validated on the certificate, in the planned use conditions. Returned products, even if under warranty, should be sent CARRIAGE PAID and will be returned EX-WORKS. An exception to this rule is made for products which fall within the scope of European Directive 1999/44/EC only if they are sold in the EU Member States. The warranty certificate is valid only if accompanied by a receipt or delivery note. Problems resulting from misuse, tampering or carelessness are excluded from the guarantee. In addition, all liability for all direct and indirect damages is waived.

(IT) GARANZIA

La ditta costruttrice si rende garante che i propri prodotti sono privi di difetti nei materiali e nelle lavorazioni e si impegna ad effettuare gratuitamente la sostituzione in caso di ricezione di prodotti con cattiva qualità dei materiale o con difetti di costruzione, entro 12 mesi dalla data di vendita, comprovata sul certificato, in condizioni di utilizzo previste. I prodotti resi, anche se in garanzia, dovranno essere spediti in PORTO FRANCO e verranno restituiti in PORTO ASSEGNATO. Fanno eccezione, a quanto stabilito, i prodotti che rientrano come beni di consumo secondo la direttiva europea 1999/44/CE, solo se vendute negli stati membri della EU. Il certificato di garanzia ha validità solo se accompagnato da scontrino fiscale o bolla di consegna. Gli inconvenienti derivati da cattiva utilizzazione, manomissione o incuria, sono esclusi dalla garanzia. Inoltre si declina ogni responsabilità per tutti i danni diretti ed indiretti.

(FR) GARANTIE

Le fabricant garantit que ses produits ne présentent pas de défauts de matériaux et d'exécution et s'engage à procéder gratuitement au remplacement en cas de réception de produits de mauvaise qualité des matériaux ou présentant des défauts de fabrication, dans un délai de 12 mois à compter de la date de vente, attestée par le certificat, en conditions d'utilisation prévues. Les produits retournés, même sous garantie, devront être expédiés en FRANCO de PORT et seront renvoyés en PORT DÛ. Font exception à ces conditions les produits entrant dans la catégorie Biens de consommation selon la directive européenne 1999/44/CE, uniquement s'ils ont été vendus dans les états membres de l'UE. Le certificat de garantie n'est valable que s'il est accompagné du ticket de caisse ou du bordereau de livraison. Les problèmes dérivant d'une mauvaise utilisation, altération volontaire ou négligence ne sont pas couverts par la garantie. Le fabricant décline toute responsabilité pour tous les dommages directs et indirects.

(ES) GARANTÍA

La empresa fabricante garantiza que sus productos no presentan defectos en los materiales ni en las elaboraciones y se compromete a efectuar gratuitamente la sustitución en caso de recepción de productos con mala calidad de los materiales o con defectos de fabricación, en 12 meses desde la fecha de venta, comprobada en el certificado, en las condiciones de utilización previstas. Los productos devueltos, incluso si están en garantía, deberán enviarse a PORTES PAGADOS y se devolverán a PORTES DEBIDOS. Según cuanto establecido, son una excepción los productos que se consideran bienes de consumo según la Directiva Europea 1999/44/CE, solo si se han vendido en los Estados miembros de la UE. El certificado de garantía tiene validez solo si está acompañado de recibo fiscal o albarán de entrega. Se excluyen de la garantía los problemas derivados de una mala utilización, modificación o incuria. Asimismo, se declina cualquier responsabilidad por cualquier daño directo e indirecto.

(DE) GEWÄHRLEISTUNG

Der Hersteller übernimmt die Gewährleistung dafür, dass die eigenen Produkte keine Material- und Verarbeitungsschäden aufweisen und verpflichtet sich dazu, bei Erhalt von Produkten mit schlechter Materialqualität oder Konstruktionsfehlern innerhalb von 12 Monaten ab dem Verkaufsdatum, dessen Nachweis mit dem Garantieschein erfolgt, für einen kostenlosen Austausch zu sorgen, wenn die Produkte unter den vorgesehenen Bedingungen verwendet wurden. Die Rücksendung der Produkte muss, auch während der Gewährleistungsfrist, FRACHTFREI erfolgen. Sie werden anschließend UNFREI wieder zurückgesendet. Hiervon ausgenommen sind die Produkte, die nach der europäischen Richtlinie 1999/44/EG als Verbrauchsgut gelten, nur wenn sie in den EU-Mitgliedsstaaten verkauft wurden. Der Garantieschein ist nur gültig, wenn ihm der Kassenbon oder der Lieferschein beiliegt. Die Gewährleistung gilt nicht bei unsachgemäßem, fahrlässigem oder fehlerhaftem Gebrauch. Außerdem wird jede Haftung für direkte und indirekte Schäden ausgeschlossen.

(RU) ГАРАНТИЯ

Производитель гарантирует, что в его продукции отсутствуют дефекты материалов и изготовления, и обязуется осуществлять бесплатную замену в случае получения продукции с дефектами материалов или конструктивными дефектами в течение 12 месяцев с даты продажи, подтвержденной в гарантийном сертификате, в предусмотренных условиях использования. Возвращаемая продукция, даже если на нее распространяется гарантия, должна быть отправлена согласно условиям ФРАНКО-ПОРТ и она будет возвращена в УКАЗАННЫЙ ПОРТ. Исключением является продукция, которая считается потребительскими товарами в соответствии с европейской директивой 1999/44/EC, но только в том случае, если она была продана на территории страны-члена ЕС. Гарантийный сертификат действителен только в том случае, если к нему прилагается кассовый чек или накладная. Гарантия не покрывает неполадки, вызванные неправильным использованием, несоблюдением указаний или халатностью. Кроме того, изготовитель освобождается от ответственности за любой прямой и косвенный ущерб.

(PT) GARANTIA

O fabricante garante que os seus produtos não apresentam defeitos de material ou de fabrico e empenha-se em efetuar gratuitamente a substituição em caso de receção de produtos com má qualidade dos materiais ou defeitos de fabrico, no prazo de 12 meses a partir da data de venda, comprovada no certificado, nas condições de utilização previstas. Mesmo que os produtos estejam sob garantia, os custos de envio dos produtos devolvidos serão a cargo do remetente, e os custos de restituição serão a cargo do destinatário. Constituem exceções ao estabelecido os produtos considerados como bens de consumo de acordo com a Diretiva Europeia 1999/44/CE, apenas se vendidos nos Estados Membros da UE. O certificado de garantia só é válido se for acompanhado por uma fatura ou nota de entrega. A garantia não cobre defeitos causados por uso impróprio, adulteração ou negligência. Além disso, declina-se qualquer responsabilidade por quaisquer danos diretos ou indiretos.

(NL) GARANTIE

Het productiebedrijf garandeert dat zijn producten vrij zijn van materiaal- en fabricagefouten en verbindt zich ertoe de producten gratis te vervangen als het binnen 12 maanden na de verkoopdatum die staat aangegeven op het certificaat producten ontvangt met materiaal- of constructiefouten, die volgens de beoogde voorwaarden zijn gebruikt. Producten die worden teruggestuurd, ook als ze onder de garantie vallen, moeten FRANCO worden verzonden en worden NIET-FRANCO teruggestuurd. Uitzondering hierop vormen producten die volgens de Europese Richtlijn 1999/44/EG alleen als consumentengoederen worden aangemerkt als ze in de EU-lidstaten worden verkocht. Het garantiecertificaat is alleen geldig in combinatie met ontvangstbewijs of afleveringsbon. Problemen die het gevolg zijn van een verkeerd gebruik, manipulatie of verwaarlozing, zijn uitgesloten van de garantie. Bovendien wordt er geen aansprakelijkheid aanvaard voor directe of indirecte schade.

(EL) ΕΓΓΥΗΣΗ

Η κατασκευαστική εταιρία εγγυάται ότι τα προϊόντα της είναι χωρίς ελαττώματα στα υλικά και στις κατεργασίες και δεσμεύεται να εκτελέσει δωρεάν την αντικατάσταση σε περίπτωση λήψης προϊόντων με κακή ποιότητα υλικών ή με ελαττώματα κατασκευής, μέσα σε 12 μήνες από την ημερομηνία πώλησης, επιβεβαιωμένη από πιστοποιητικό, στις προβλεπόμενες συνθήκες χρήσης. Τα επιστρεφόμενα προϊόντα , ακόμα και σε εγγύηση, θα πρέπει να αποσταλούν ΕΛΕΥΘΕΡΑ ΑΠΟ ΕΞΟΔΑ ΑΠΟΣΤΟΛΗΣ και θα επιστραφούν ΜΕ ΕΞΟΔΑ ΠΛΗΡΩΤΕΑ ΣΤΟΝ ΠΡΟΟΡΙΣΜΟ. Αποτελούν εξαίρεση, από τα καθοριζόμενα, τα προϊόντα που αποτελούν καταναλωτικά αγαθά σύμφωνα με την ευρωπαϊκή οδηγία 1999/44/CE, μόνο αν πωλούνται στα κράτη μέλη της ΕΕ. Το πιστοποιητικό εγγύησης έχει ισχύ μόνο αν συνοδεύεται από φορολογική απόδειξη ή δελτίο παράδοσης. Ανωμαλίες προερχόμενες από κακή χρήση, τροποποίηση ή αμέλεια, αποκλείονται από την εγγύηση. Επίσης απορρίπτεται κάθε ευθύνη για κάθε άμεση ή έμμεση ζημία.

(RO) GARANȚIE

Fabricantul garantează că produsele sale nu au defecte de material sau de manoperă și se obligă să înlocuiască gratuit produsul dacă la livrare, acesta prezintă o calitate necorespunzătoare a materialelor sau defecte de fabricație, în termen de 12 luni de la data vânzării menționată pe certificat, în condițiile de utilizare prevăzute. Produsele returnate, chiar dacă sunt acoperite de garanție, trebuie să fie expediate FRANCO DOMICILIU și vor fi restituite FRANCO DESTINAȚIE. Fac excepție de la cele de mai sus, produsele care se încadrează în categoria bunurilor de consum prevăzute de directiva europeană 1999/44/CE, cu condiția să fi fost vândute în statele membre ale UE. Certificatul de garanție este valid doar dacă este însoțit de bon fiscal sau aviz de însoțire a mărfii. Defectele apărute prin utilizare necorespunzătoare, modificări neautorizate sau neglijență, nu sunt acoperite de garanție. În acest sens, fabricantul își declină orice răspundere pentru eventualele daune directe sau indirecte.

(SV) GARANTI

Tillverkningsföretaget garanterar att deras produkter är fria från defekter vad gäller material och utförande och förbinder sig att byta ut dem kostnadsfritt om mottagna produkter är av dålig kvalitet eller har konstruktionsfel inom 12 månader från försäljningsdatumet, vilket bevisas på garanticertifikatet, förutsatt att de används i enlighet med avsedda användningsvillkor. Returnerade produkter ska, även om de är under garanti, skickas med BETALT PORTO och kommer att skickas tillbaka OFRANKERAT där portot betalas av mottagaren. Undantag från detta är produkter som anses vara förbrukningsvaror enligt det europeiska direktivet 1999/44/EG, förutsatt att de säljs i EU:s medlemsländer. Garanticertifikatet gäller bara om det åtföljs av ett kvitto eller följesedel. Problem som orsakats av felaktig användning, åverkan eller underlåtenhet är undantagna från garantin. Dessutom åtas inget ansvar för direkta och indirekta skador.

(CS) ZÁRUKA

Výrobce ručí za to, že se jeho výrobky nevyznačují vadami materiálu a zpracování, a zavazuje se bezplatně provést výměnu v případě přijetí výrobků s nevyhovující kvalitou materiálů nebo s výrobními vadami, do 12 měsíců od data prodeje, potvrzeného na záručním listu, za dodržení určených podmínek použití. Vrácené výrobky, a to i v záruční době, musí být odeslány se ZAPLACENÝM POŠTOVNÝM a budou vráceny na NÁKLADY PŘÍJEMCE. Výjimku tvoří, v souladu s určenými podmínkami, výrobky, které patří do spotřebního zboží podle evropské směrnice 1999/44/ES, jsou-li prodané v členských státech EU. Záruční list je platný pouze v případě, že je jeho součástí také daňový doklad nebo dodací list. Poruchy vzniklé následkem nesprávného použití, porušení nebo nedbalosti jsou vyloučeny ze záruky. Odpovědnost dále neplatí u všech přímých nebo nepřímých škod.

(HR-SR) GARANCIJA

Tvrtka proizvođač jamči da su njeni proizvodi bez nedostataka kada su u pitanju materijal i izrada i obvezuje se da će besplatno zamijeniti proizvodu slučaju prijema proizvoda s lošom kvalitetom materijala ili s tvorničkim greškama, u roku od 12 mjeseci od dana prodaje, navedenog na potvrdi, u predviđenim uvjetima uporabe. Troškove slanja vraćenih proizvoda plaća pošiljatelj, a kada iste vratimo klijentu, troškove slanja plaća primatelj. Iz ovog pravila izuzeti su proizvodi koji su definirani kao potrošačka roba prema europskoj direktivi 1999/44/EZ, samo ako su prodani zemljama članicama EU. Jamstvo vrijedi samo ako se uz njega priloži fiskalni račun ili dostavnica. Jamstvo ne pokriva probleme koji nastanu zbog neodgovarajuće uporabe, oštećenja ili nemara. Nadalje, odričemo se bilo koje odgovornosti za svu izravnu i neizravnu štetu.

(PL) GWARANCJA

Producent gwarantuje, że produkty nie wykazują wad projektowych, materiałowych lub produkcyjnych i zobowiązuje się do bezpłatnej wymiany w przypadku zwrotu produktów o złej jakości zastosowanych materiałów lub z wadami produkcyjnymi, w okresie 12 miesięcy od daty sprzedaży potwierdzonej na świadectwie gwarancji, w zalecanych warunkach użytkowania. Produkty zwracane - również w ramach gwarancji - muszą być dostarczane na koszt nadawcy i będą odsyłane na koszt odbiorcy. Wyjątek stanowią produkty wchodzące w zakres towarów eksploatacyjnych, stosownie do dyrektywy europejskiej 1999/44/WE, wyłącznie w przypadku, kiedy są sprzedawane w państwach członkowskich UE. Świadectwo gwarancji posiada ważność wyłącznie, jeśli towarzyszy mu paragon fiskalny lub dowód dostawy. Są wykluczone z gwarancji usterki wynikające z niewłaściwego użytkowania, naruszania lub niedbałości. Ponadto Producent zrzeka się wszelkiej odpowiedzialności za wszelkie szkody bezpośrednie i pośrednie.

(FI) TAKUU

Valmistaja takaa, että tuotteissa ei esiinny materiaali- ja valmistusvirheitä ja sitoutuu korvaamaan maksutta tuotteet, joissa esiintyy huonolaatuisia materiaaleja tai rakenteellisia vikoja, 12 kuukauden kuluessa myyntipäivästä, joka voidaan todistaa sertifikaatilla, suunnitelluissa käyttöolosuhteissa. Palautetut tuotteet, vaikka ne olisivat takuun alaisia, on lähetettävä LÄHETTÄJÄN MAKSAMANA ja ne palautetaan ASIAKKAAN KUSTANNUKSELLA. Poikkeuksena ovat tuotteet, jotka on luokiteltu EU-direktiivin 1999/44/EY mukaan kulutushyödykkeiksi vain, jos ne myydään Euroopan unionin maissa. Takuutodistus on voimassa vain, jos sen mukana on kuitti tai lähetystodistus. Huonosta käytöstä, peukaloimisesta tai laiminlyönnistä aiheutuvat haitat eivät kuulu takuun piiriin. Lisäksi ei oteta vastuuta kaikista suorista tai välillisistä vahingoista.

(DA) GARANTI

Producenten garanterer at vores egne produkter er fri for materiale- og fabrikationsfejl og forpligter os til gratis at udskifte de modtagne produkter, hvis de fremviser dårlig materialekvalitet eller fabrikationsfejl, indenfor 12 måneder efter salgsdatoen, der fremgår af beviset, såfremt produkterne er anvendt til de forventede formål. Tilbagesendte produkter skal, selvom de er dækket af garantien, fremsendes FRAGTFRIT og de vil blive tilbagesendt PR. EFTERKRAV. Undtaget herfor er, som fastlagt, de produkter der hører ind under forbrugsgoder i henhold til EU-direktiv 1999/44/EF, forudsat at de sælges i EU-medlemsstaterne. Garantibeviset er kun gyldigt, hvis der følger en kvittering eller følgeseddel med. Alle forstyrrelser, der skyldes forkert anvendelse, manipulering eller skødesløshed, er udelukket fra garantien. Vi fralægger os desuden hvilket som helst ansvar for enhver direkte eller indirekte skade.

(NO) GARANTI

Produksjonsselskapet garanterer at dets produkter er frie for defekter i materialer og utførelse og forplikter seg til å foreta erstatningen gratis i tilfelle mottak av produkter med materialer av dårlig kvalitet eller konstruksjonsfeil, innen 12 måneder fra salgsdato, påvist i sertifikat, etter forutsette bruksforhold. Produktene som leveres tilbake, selv også de som dekkes av garantien må sendes PORTOFRITT og kommer til å bli tilbakesendt med PORTO SOM BELASTES kunden. Unntak fra dette er produkter som regnes som forbruksvarer i henhold til det europeiske direktivet 1999/44/EC, kun dersom de selges i EUs medlemsland. Garantibeviset er kun gyldig dersom det følger med kvittering eller følgeseddel. Ulempene som skyldes dårlig bruk, tukling eller forsømmelse unntas fra garantien. Videre påtar produsenten seg intet ansvar for alle direkte og indirekte skader.

(SL) GARANCIJA

Proizvajalec zagotavlja, da njegovi izdelki nimajo stvarnih napak ali napak, nastalih zaradi obdelave, in se zavezuje, da bo brezplačno zamenjal izdelke s slabo kakovostjo materiala in z napakami pri proizvodnji v roku 12 mesecev od dneva nakupa, označenega na tem potrdilu, pod pogojem, da so bili izdelki uporabljani, kot je predvideno. Izjema so izdelki, ki so del potrošnih dobrin v skladu z evropsko direktivo 1999/44/ES, le če so bili prodani v državi članici EU. Garancijsko potrdilo je veljavno le, če je priložen veljaven račun. Napak, ki izhajajo iz nepravilne uporabe, posegov ali malomarnosti, garancija ne pokriva. Poleg tega proizvajalec zavrača odgovornost za vse posredne in neposredne poškodbe. Nedelujoč izdelek mora pooblaščeni servis popraviti v roku 45 dni, v nasprotnem primeru se kupcu izroči nov izdelek. Proizvajalec zagotavlja dobavo rezervnih delov za 5 let od nakupa izdelka. Na podlagi zakona o spremembah in dopolnitvah Zakona o varstvu potrošnikov (ZVPot-E) (Ur.l.RS št. 78/2011) podjetje Telwin s.p.a. kot organizator servisne mreže izrecno izjavlja, da velja garancija za izdelek na območju države, v kateri je bil prodan končnemu potrošniku; potrošnike opozarja, da garancija in uveljavljanje zahtevkov iz naslova garancije ne izključujeta pravic potrošnika, ki izhajajo iz naslova odgovornosti prodajalca za napake na blagu. ORGANIZATOR SERVISNE SLUŽBE ZA SLOVENIJO: Itehnika d.o.o., Vanganelska cesta 26a, 6000 Koper, tel: 05/625-02-08.

(SK) ZÁRUKA

Výrobca ručí za to, že jeho výrobky sa nevyznačujú chybami materiálu a spracovania a zaväzuje sa bezplatne vykonať výmenu v prípade prijatia výrobkov s nevyhovujúcou kvalitou materiálov alebo s výrobnými chybami, do 12 mesiacov od dátumu predaja, potvrdeného na záručnom liste, za dodržania určených podmienok použitia. Vrátené výrobky, a to aj počas záručnej doby, musia byť odoslané so ZAPLATENÝM POŠTOVNÝM a budú vrátené na NÁKLADY PRÍJEMCU. Výnimku tvoria, v súlade s určenými podmienkami, výrobky, ktoré patria do spotrebného tovaru podľa európskej smernice 1999/44/ES, ak sú predané v členských štátoch EÚ. Záručný list je platný len v prípade, ak je jeho súčasťou tiež daňový doklad alebo dodací list. Na poruchy vzniknuté následkom nesprávneho použitia, porušenia alebo nedbanlivosti sa záruka nevzťahuje. Zodpovednosť ďalej neplatí v prípade všetkých priamych, či nepriamych škôd.

(HU) JÓTÁLLÁS

A gyártó cég jótállást vállal arra, hogy a termékei anyagában és kivitelezésében nincsenek hibák és vállalja a rossz alapanyagú vagy gyártási hibákkal rendelkező termékek átvétele esetén azok ingyenes kicserélését, az eladás bizonylaton igazolt időpontjától számított 12 hónapon belül, a rendeltetésszerű használat feltételei mellett. A visszárus termékeket, még a jótállás keretében is DÍJMENTESEN kell visszaküldeni a gyártóhoz, amelyek UTÁNVÉTTEL lesznek a vevőhöz kiszállítva. Kivételt képeznek e szabály alól azok a termékek, amelyek az 1999/44/EK európai irányelv szerint fogyasztási cikknek minősülnek és csak az EU tagországaiban kerültek értékesítésre. A garancialevél csak fizetési nyugta vagy szállítólevél mellékletével érvényes. A nem rendeltetésszerű használatból, a megrongálásból vagy nem megfelelő gondossággal való kezelésből eredő meghibásodások a jótállást kizárják. Kizárt továbbá bárminemű felelősségvállalás minden közvetett és közvetlen kárért.

(LT) GARANTIJA

Gamintojas užtikrina, kad jo gaminiuose nėra medžiagų ir gamybos defektų, ir įsipareigoja nemokamai pakeisti gaminius su nekokybiškų medžiagų ar konstrukcijos defektais per 12 mėnesių nuo pardavimo datos, pirkėjui pateikus pirkimo datą patvirtinantį dokumentą, išskyrus atvejus, kai gaminio defektas atsirado dėl netinkamo jo naudojimo. Grąžinamos prekės, kurioms priklauso garantija, turi būti siunčiamos PIRKĖJO LĖŠOMIS, pakeistų prekių grąžinimo išlaidas turi irgi PADENGTI PIRKĖJAS. Išimtys yra taikomos gaminiams, kurie pagal Europos direktyvą 1999/44/EB yra laikomi vartojimo prekėmis, ir tik jei jie parduodami ES valstybėse narėse. Garantinė pažyma galioja tik kartu su pirkinio kvitu arba važtaraščiu. Defektams, atsiradusiems dėl netinkamo prekės naudojimo, sugadinimo ar aplaidumo, garantija nėra taikoma. Be to, gamintojas neprisiimama atsakomybės už bet kokią tiesioginę ir netiesioginę žalą.

(ET) GARANTII

Tootja garanteerib, et kõikide tema toodete materjalid ja töötlused on vabad defektidest ning kohustub kehva kvaliteedi või valmistusdefektidega toote tasuta välja vahetama 12 kuu jooksul, alates müügikuupäevast, mis on sertifikaadil tõendatud, kui on järgitud kasutustingimusi. Ka garantii all olevad tagastatud tooted tuleb ära saata VABASADAMASSE ja tagastatakse ERALDATUD SADAMASSE. Erandi moodustavad need tooted, mida loetakse tarbekaupadeks vastavalt Euroopa direktiivile 1999/44/EL, ainult juhul, kui neid müüakse EL liikmesriikides. Tagastissertifikaat on kehtiv üksnes koos kassakviitungi või saatelehega. Väärast kasutamisest, käsitsemisest või hooletusest tulenevad raskused on garantiist välja arvatud. Lisaks sellele ei vastuta tootja kõikide otseste ja kaudsete kahjude eest.

(LV) GARANTIJA

Ražotājs garantē, ka tā produkcijai nav materiālu un ražošanas defektu un apņemas bez maksas veikt nomaiņu, ja saņemtajā produkcijā ir konstatēti nekvalitatīvi materiāli vai konstrukcijas defekti, 12 mēnešu laikā no pārdošanas datuma, kas norādīts garantijas sertifikātā, paredzētajos lietošanas apstākļos. Atgriežamā produkcija, tai skaitā tāda, uz kuru attiecas garantija, ir jānosūta saskaņā ar FRANKO-OSTA noteikumiem un tā tiks atgriezta uz NORĀDĪTO OSTU. Minētie nosacījumi neattiecas uz produkciju, kas saskaņā ar Eiropas Direktīvu 1999/44/EK tiek uzskatīta par patēriņa precēm, bet tikai tajā gadījumā, ja tā ir pārdota ES dalībvalsts teritorijā. Garantijas sertifikāts ir spēkā tikai kopā ar kases čeku vai pavadzīmi. Garantija neattiecās uz gadījumiem, kad bojājumi ir radušies nepareizas izmantošanas, noteikumu neievērošanas vai nolaidības dēļ. Turklāt šajā gadījumā ražotājs tiek atbrīvots no jebkādas atbildības par tiešiem un netiešiem zaudējumiem.

(BG) ГАРАНЦИЯ

Фирмата-производителя гарантира, че нейните продукти нямат дефекти в материалите и изработката и се задължава да замени продуктите безплатно в случай на получаване на продукти с лошо качество на материалите или с конструктивни дефекти, в рамките на 12 месеца от датата на продажба, доказана със сертификата, при условията на предвидената употреба. Върнатите продукти, дори ако са в гаранция, трябва да бъдат изпратени франко завода и ще бъдат върнати за сметка на получателя. Изключение от утвърденото правят продукти, които се квалифицират като потребителски стоки съгласно Европейска директива 1999/44/ЕО, само ако се продават в държавите-членки на ЕС. Гаранционният сертификат е валиден само ако е придружен от касова бележка или известие за доставка. Неизправности, възникнали в резултат на неправилна употреба, подправяне или небрежност, са изключени от гаранцията. Освен това не се поема отговорност за каквито и да било преки или косвени щети.

(TR) GARANTİ

Üretici firma, ürünlerinin malzeme ve işçilik açısından kusur bulundurmadığını garanti eder ve malzemesi kötü kaliteli veya imalatı kusurlu ürünlerin teslim edilmiş olması halinde, ürünler öngörülen şartlara göre doğru şekilde kullanılıyor ise, belge üzerinde kanıtlanan satış tarihinden sonraki 12 ay içinde bunların değiştirilmesini bedelsiz olarak gerçekleştireceğini taahhüt eder. İade edilen ürünler, garanti dahilinde olsa bile, TAŞIMA ÜCRETİ GÖNDEREN TARAFINDAN ÖDENEREK gönderilecek ve TAŞIMA ÜCRETİ ALICIYA AİT OLARAK TESLİM EDİLECEKTİR. Sadece AB üyesi olan ülkelerde satılmış olmaları halinde, 1999/44/EC Avrupa Direktifine göre tüketim malları sınıfına giren ürünler, belirlenmiş olanlara istisna teşkil eder. Garanti belgesi, sadece kasa fişi veya sevk irsaliyesi beraberinde olduğunda geçerlilik sahibidir. Kötü kullanım, kurcalama veya özensizlik nedeni meydana gelen aksaklıklar garanti kapsamında değildir. Ayrıca üretici, doğrudan doğruya ve dolaylı hasarlar ile ilgili her türlü sorumluluktan muaftır.

الضمان (AR)

تضمن الشركة المصنعة أن منتجاتها خالية من عيوب الخامات والتصنيع، كما تلتزم بالاستبدال المجاني في حالة تسليم منتجات ذات جودة رديئة من الخامات أو إذا كان بها عيوب تصنيع، وذلك في غضون 12 شهراً من تاريخ البيع المثبت على شهادة الضمان وذلك في ظل ظروف الاستخدام الواردة. إن المنتجات المسترجعة، حتى إذا كانت في الضمان، يجب ارسالها على حساب المرسل وسيتم تسليمها على حساب الشخص المستلم. يستثنى مما سبق ذكره المنتجات التي تندرج تحت بند ممتلكات الاستهلاك وفقاً للتشريعات الاوروبية 1999/44/الاتحاد الاوروبي، فقط إذا تم بيعها في الدول الاعضاء بالإتحاد الاوروبي. تكون شهادة الضمان صالحة فقط إذا كانت مرفقة بايصال الشراء الضريبي أو بايصال الاستلام الجمركي. إن العواقب الناتجة عن الاستخدام الغير صحيح، العبث أو عدم الاعتناء مستبعدة من الضمان. علاوة على ذلك فإن الشركة المصنعة لا تتحمل أية وكل مسؤولية تتعلق بأضرار مباشرة أو غير مباشرة.

(EN)	**CERTIFICATE OF GUARANTEE**	**(EL)**	**ΠΙΣΤΟΠΟΙΗΤΙΚΌ ΕΓΓΎΗΣΗΣ**	**(SL)**	**CERTIFICAT GARANCIJE**
(IT)	**CERTIFICATO DI GARANZIA**	**(RO)**	**CERTIFICAT DE GARANȚIE**	**(SK)**	**ZÁRUČNÝ LIST**
(FR)	**CERTIFICAT DE GARANTIE**	**(SV)**	**GARANTISEDEL**	**(HU)**	**GARANCIALEVÉL**
(ES)	**CERTIFICADO DE GARANTIA**	**(CS)**	**ZÁRUČNÍ LIST**	**(LT)**	**GARANTINIS PAŽYMĖJIMAS**
(DE)	**GARANTIEKARTE**	**(HR-SR)**	**GARANTNI LIST**	**(ET)**	**GARANTIISERTIFIKAAT**
(RU)	**ГАРАНТИЙНЫЙ СЕРТИФИКАТ**	**(PL)**	**CERTYFIKAT GWARANCJI**	**(LV)**	**GARANTIJAS SERTIFIKĀTS**
(PT)	**CERTIFICADO DE GARANTIA**	**(FI)**	**TAKUUTODISTUS**	**(BG)**	**ГАРАНЦИОННА КАРТА**
(NL)	**GARANTIEBEWIJS**	**(DA)**	**GARANTIBEVIS**	**(TR)**	**GARANTİ SERTİFİKASI**
		(NO)	**GARANTIBEVIS**	**(AR)**	**شهادة الضمان**

MOD. / MONT / МОД./ ŰRLAP / MUDEL / МОДЕЛ / Št / Br.

.....

NR. / ARIQM / È. / Č. / HOMEP:

.....

(EN) Date of buying - **(IT)** Data di acquisto - **(FR)** Date d'achat - **(ES)** Fecha de compra - **(DE)** Kauftdatum - **(RU)** Дата продажи - **(PT)** Data de compra - **(NL)** Datum van aankoop - **(EL)** Ημερομηνία αγοράς - **(RO)** Data achiziției - **(SV)** Inköpsdatum - **(CS)** Datum zakoupení - **(HR-SR)** Datum kupnje - **(PL)** Data zakupu - **(FI)** Ostopäivämäärä - **(DA)** Købsdato - **(NO)** Innkjøpsdato - **(SL)** Datum nakupa - **(SK)** Dátum zakúpenia - **(HU)** Vásárlás kelte - **(LT)** Pirkimo data - **(ET)** Ostu kuupäev - **(LV)** Pirkšanas datums - **(BG)** ДАТА НА ПОКУПКАТА - **(TR)** Satın Alma Tarihi - **(AR)** تاريخ الشراء

.....

(EN)	Sales company (Name and Signature)	**(PL)**	Firma odsprzedająca (Pieczęć i Podpis)
(IT)	Ditta rivenditrice (Timbro e Firma)	**(FI)**	Jälleenmyyjä (Leima ja Allekirjoitus)
(FR)	Revendeur (Chachet et Signature)	**(DA)**	Forhandler (stempel og underskrift)
(ES)	Vendedor (Nombre y sello)	**(NO)**	Forhandler (Stempel og underskrift)
(DE)	Händler (Stempel und Unterschrift)	**(SL)**	Prodajno podjetje (Žig in podpis)
(RU)	ШТАМП и ПОДПИСЬ (ТОРГОВОГО ПРЕДПРИЯТИЯ)	**(SK)**	Predajca (Pečiatka a podpis)
(PT)	Revendedor (Carimbo e Assinatura)	**(HU)**	Eladás helye (Pecsét és Aláírás)
(NL)	Verkoper (Stempel en naam)	**(LT)**	Pardavėjas (Antspaudas ir Parašas)
(EL)	Κατάστημα πώλησης (Σφραγίδα και υπογραφη)	**(ET)**	Edasimüügi firma (Tempel ja allkiri)
(RO)	Reprezentant comercial (Ştampila şi semnătura)	**(LV)**	Izplātītājs (Zimogs un paraksts)
(SV)	Återförsäljare (Stämpel och Underskrift)	**(BG)**	ПРОДАВАЧ (Подпис и Печат)
(CS)	Prodejce (Razítko a podpis)	**(TR)**	Satıcı Firma (Ad imza)
(HR-SR)	Tvrtka prodavatelj (Pečat i potpis)	**(AR)**	شركة المبيعات (ختم وتوقيع)

CE